Clio

5 Mécanismes et accessoires

50A GENERALITES

51A MECANISMES D'OUVRANTS LATERAUX

52A MECANISMES D'OUVRANTS NON LATERAUX

54A VITRAGE

55A PROTECTIONS EXTERIEURES

56A ACCESSOIRES EXTERIEURS

57A ACCESSOIRES INTERIEURS

59A ACCESSOIRES DE SECURITE

77 11 315 240 FEVRIER 2002 Edition Française

"Les Méthodes de Réparation prescrites par le constructeur, dans ce présent document, sont établies en fonction des spécifications techniques en vigueur à la date d'établissement du document.

Elles sont susceptibles de modifications en cas de changements apportés par le constructeur à la fabrication des différents organes et accessoires des véhicules de sa marque".

Tous les droits d'auteur sont réservés à Renault.

La reproduction ou la traduction même partielle du présent document ainsi que l'utilisation du système de numérotage de référence des pièces de rechange sont interdites sans l'autorisation écrite et préalable de Renault.

© RENAULT 1997

Ce manuel de réparation contient les véhicules CLIO II phase 2 (moteur 1,6 16V "K4M") définis ci-dessous :

Véhicule	Fabrication (1)	Caractéristique Technique	Marché	Appellations commerciales
Définition Turquie – Clio 4 portes avec coffre	Turquie (R)	Non Multiplexé	Monde	"Renault Symbol" (Russie) "Renault Clio" pour le reste
Définition PECO – Clio 4 portes avec coffre	Turquie (R)	Non Multiplexé	● L'Europe Centrale : Hongrie, Slovénie, Slovaquie, République Tchèque, Pologne ● Grèce ● DOM TOM	"Renault Thalia" (pays d'Europe Centrale et la Grèce) "Renault Symbol" (DOM TOM)
Définition Golfe persique – Clio 4 portes avec coffre	Turquie (R)	Non Multiplexé	Arabie Saoudite, Barheim, Dubaï, Emirats Arabes, Koweït, Oman, Qatar	"Renault Clio"
Définition Mexique – Clio 5 portes	Mexique	Non Multiplexé	Mexique	"Renault Clio"
Définition Colombie - Venezuela – Clio 5 portes – Clio 4 portes avec coffre	Colombie (M)	Non Multiplexé	Colombie Venezuela	"Renault Symbol"
Définition Mercosur – Clio 5 portes – Clio 4 portes avec coffre	Argentine (L) Brésil (J)	Non Multiplexé	Argentine Brésil	"Renault Clio"

(1) Fabrication : pays de fabrication.
La lettre entre parenthèses indique le code de l'usine qui apparaît comme premier caractère dans le numéro de fabrication de l'étiquette sur le véhicule.

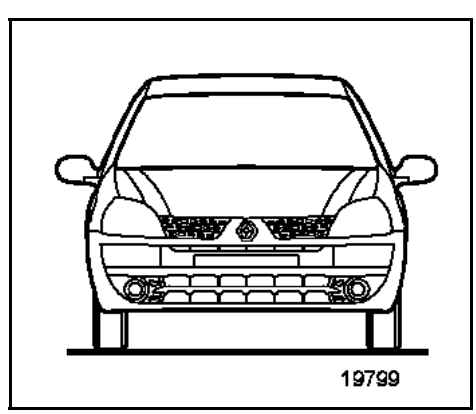

Pour plus de renseignements sur le choix des manuels de réparation concernant la gamme CLIO II, se reporter à la Note Technique **3627A**.

Mécanismes et accessoires

Sommaire

Pages

50A GENERALITES

A	Sécurité	50A-1
B	Outillage	50A-2

51A MECANISMES D'OUVRANTS LATERAUX

A	Serrure et barillet de porte avant	51A-1
B	Serrure de porte arrière	51A-4
C	Lève-vitre de porte avant	51A-6
D	Lève-vitre de porte arrière	51A-8

52A MECANISMES D'OUVRANTS NON LATERAUX

A	Serrure et barillet de hayon	52A-1

54A VITRAGE

A	Pare-brise	54A-1
B	Lunette arrière	54A-5
C	Vitre de porte avant	54A-11
D	Vitre de porte arrière	54A-12
E	Vitre de custode	54A-15

Pages

55A PROTECTIONS EXTERIEURES

A	Bouclier avant	55A-1
B	Bouclier arrière	55A-7
C	Grilles d'auvent	55A-12
D	Baguettes de protection latérale	55A-14

56A ACCESSOIRES EXTERIEURS

A	Elément aérodynamique arrière	56A-1
B	Rétroviseur extérieur	56A-2
C	Vitre de rétroviseur extérieur	56A-3
D	Coquille de rétroviseur extérieur	56A-4
E	Enjoliveur de gouttière	56A-5

57A ACCESSOIRES INTERIEURS

A	Garniture de levier de frein à main	57A-1
B	Planche de bord	57A-2
C	Vide-poches sous siège avant passager	57A-12
D	Poignée de maintien latérale	57A-13
E	Absorbeur de chocs latéral de porte avant	57A-14

59A ACCESSOIRES DE SECURITE

A	Ceintures de sécurité avant	59A-1
B	Ceintures de sécurité arrière	59A-3

COUSSIN "AIRBAG" ET PRETENSIONNEURS

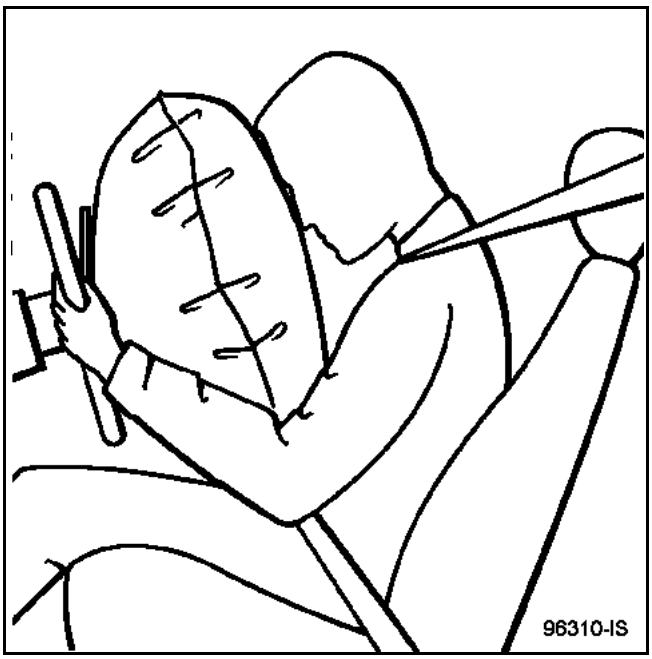

IMPORTANT : toutes les interventions sur les systèmes AIRBAG et prétensionneurs doivent être effectuées par du personnel qualifié ayant reçu une formation.

ATTENTION : lors d'une intervention sous le véhicule, ne pas transmettre de choc au plancher sans avoir verrouillé le boîtier électronique à l'aide de l'outil de diagnostic.
Consulter le chapitre 80.

ATTENTION : il est interdit de manipuler les systèmes pyrotechniques (prétensionneurs ou airbag) près d'une source de chaleur ou d'une flamme, il y a risque de déclenchement.

COLLECTION D'ETIQUETTES AIRBAG

Lors d'un remplacement de pare-brise ou de planche de bord, il est impératif de remettre en lieu et place les étiquettes autocollantes en présence d'airbag.

L'ensemble de ces étiquettes est disponible dans une collection (voir **CATALOGUE DE PIECES DE RECHANGES**).

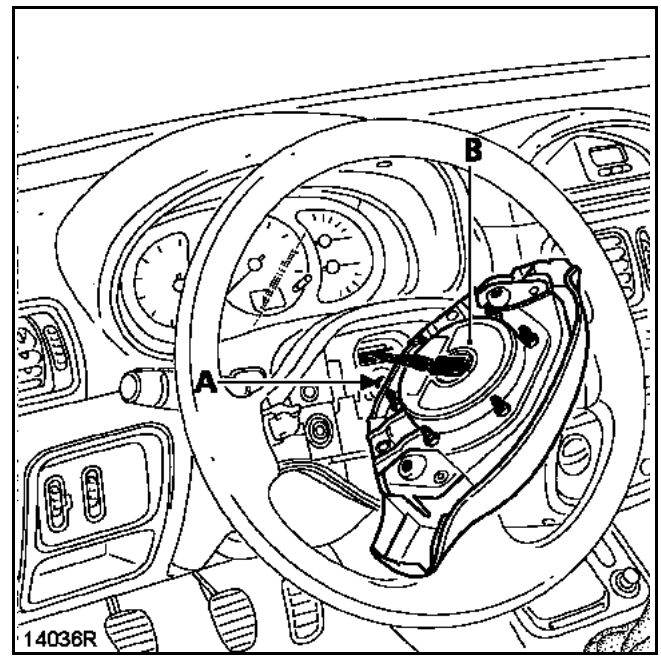

Après chaque démontage du volant, il faut impérativement remplacer la vis de volant (A).
Consulter les chapitres 88 et 57A-B.

ECRANS THERMIQUES

Il est impératif de les remettre en place, que ce soit en mécanique ou en carrosserie.

COUPLES DE SERRAGE

Il est impératif de respecter les couples de serrage indiqués.

PRODUITS

Lire attentivement les précautions d'emploi des produits utilisés et respecter les consignes de sécurité en utilisant les équipements appropriés (gant, masque, etc.).

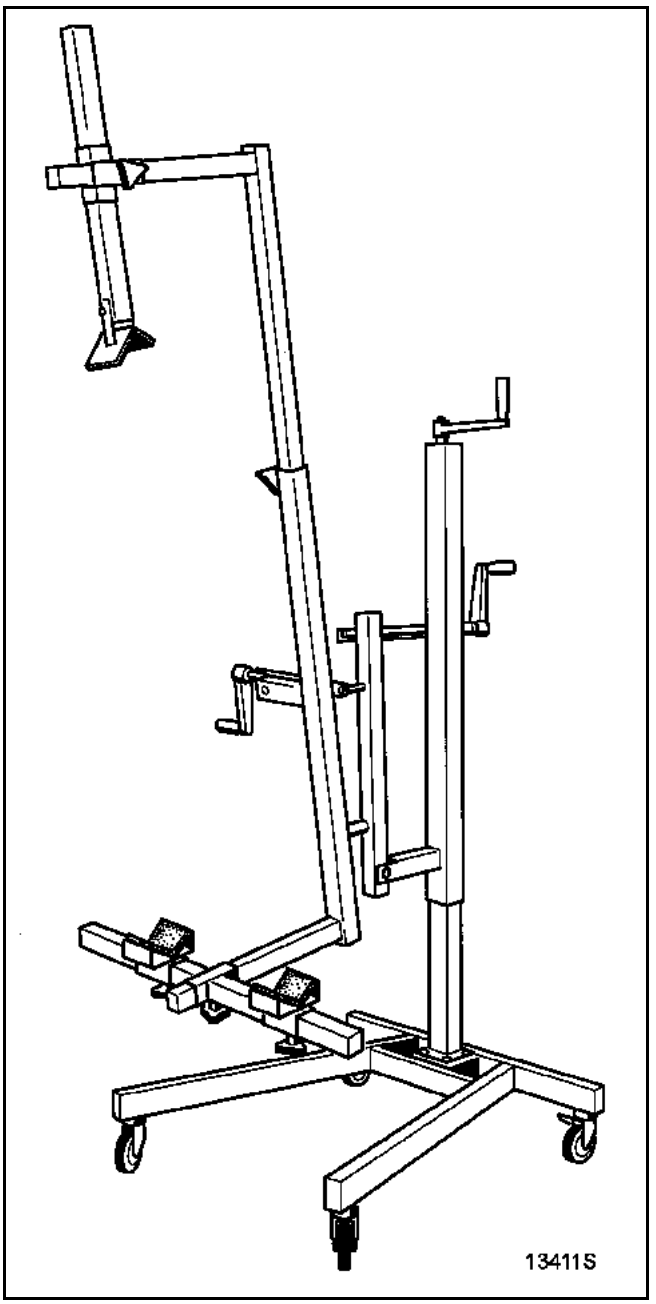

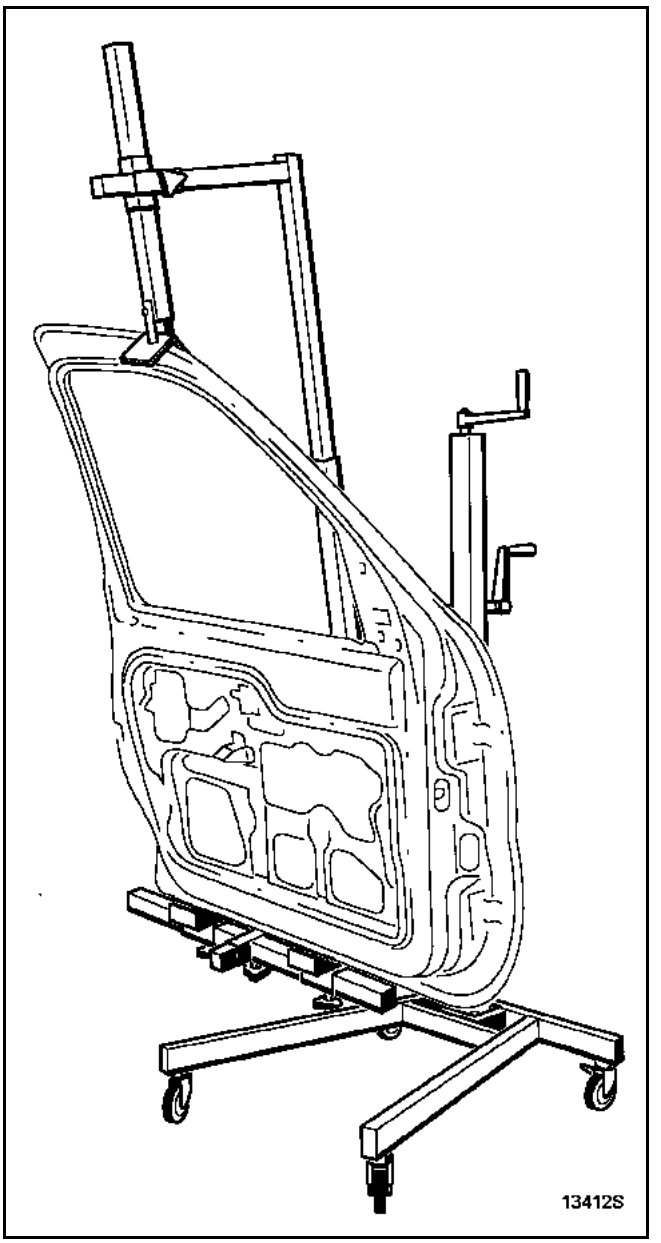

OUTIL SUPPORT DE PORTE

Cet appareil permet d'assister l'opérateur lors des opérations de pose ou de dépose de portes battantes ou coulissantes.

Particulièrement adapté pour les ouvrants de véhicules utilitaires, il supporte le poids d'une porte habillée et permet d'éviter l'intervention d'une deuxième personne.

N° d'agrément Renault : **661 000**.

MATERIEL DE DEPOSE/REPOSE VITRAGES COLLES

Pour connaître les produits préconisés, le matériel d'application, ainsi que les méthodes d'application, consulter la Note Technique **560A "Méthode générale de collage des vitres"**.

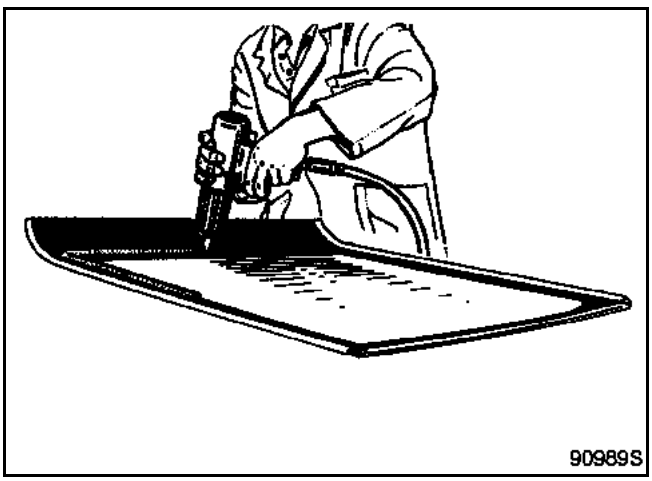

KIT DE COLLAGE POUR VITRAGES MONOCOMPOSANT RAPIDE

PISTOLET MULTIFONCTION

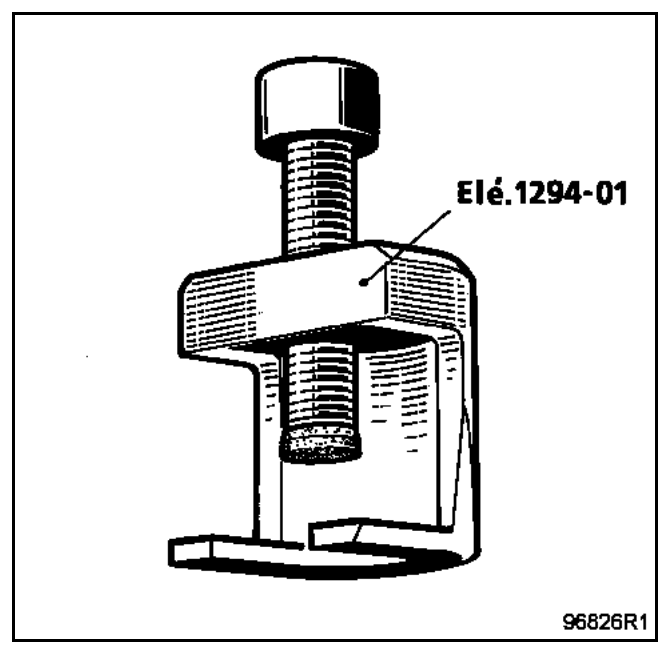

Démontage

Mettre les essuie-vitres en position repos.

Ouvrir le capot moteur.

Dégager les capuchons sur les écrous des axes d'essuie-vitres, en glissant une lame entre le capuchon et le bras, de façon à le déclipper en le soulevant.

AIGUILLE CREUSE PASSE-FIL

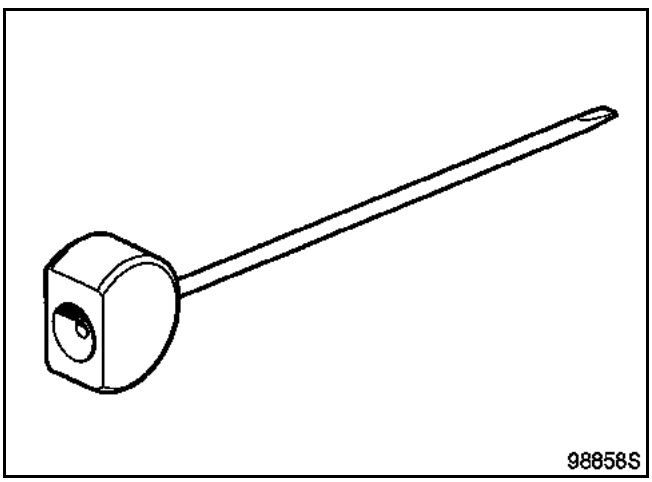

OUTIL PNEUMATIQUE POUR DEPOSE DE VITRAGES COLLES "EASY CUT" (DCAV/ SODICAM)

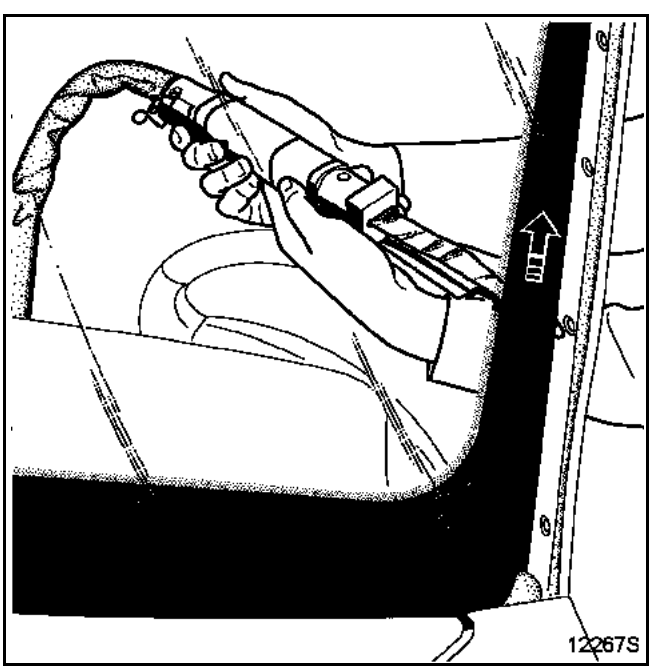

Consulter la note technique correspondante pour connaître la méthode et les préconisations d'utilisation de cet outil.

PROTECTION DE PLANCHE DE BORD

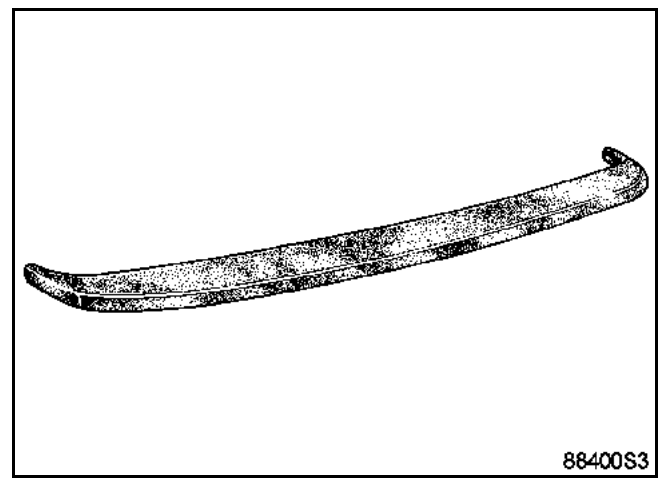

Car. 1482 - Référence M.P.R. : 00 00 148 200.

OUTIL DE DEPOSE VITRE DE RETROVISEUR EXTERIEUR

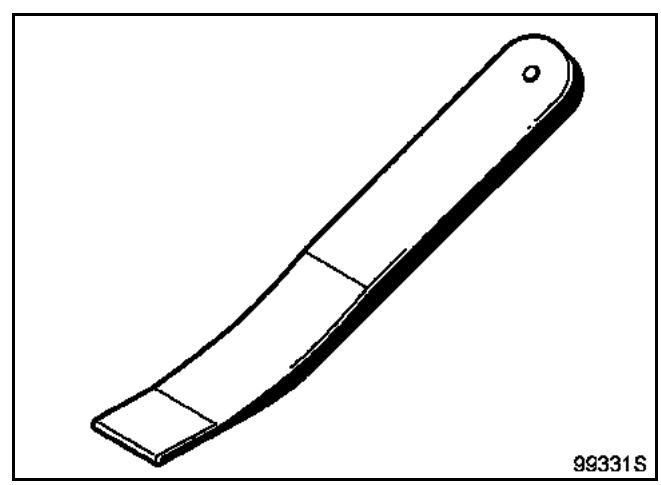

Car. 1363 - Référence M.P.R. : 00 00 136 300.

A l'aide de cet outil, il est possible également de déposer les enjoliveurs de pavillon, ainsi que les lécheurs extérieurs de portes.

PINCE A DEGRAFER

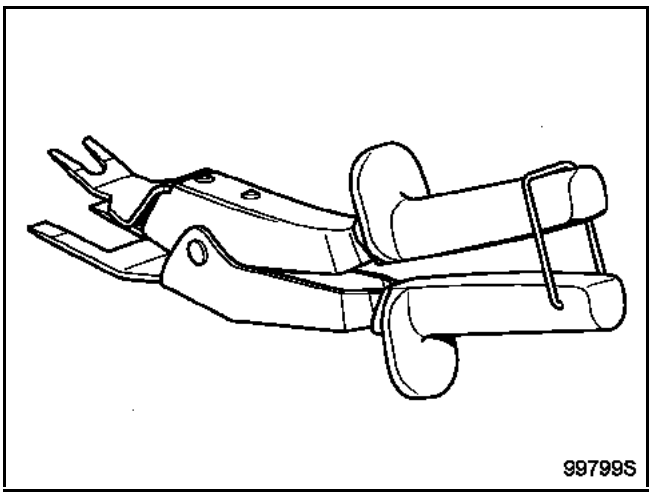

A l'aide de cette pince, on peut **démonter facilement les agrafes type "sapin" et les clips** des garnissages intérieurs tels que les panneaux de portes, tapis insonorisants, ainsi que **les fixations de pare-boue**.

On peut également **déposer les manivelles de lève-vitre de porte** (mettre préalablement un morceau de tirot sur la surface d'appui avec la garniture de porte afin de ne pas blesser celle-ci pendant le démontage).

Son bec plat et biseauté autorisant un accès aisé et sans dommage sous les agrafes, les têtes des agrafes ne sont pas altérées et donc réutilisables lors de la repose (voir note technique correspondante).

OUTIL DE DEPOSE D'AXE DE CHARNIERE DE PORTE

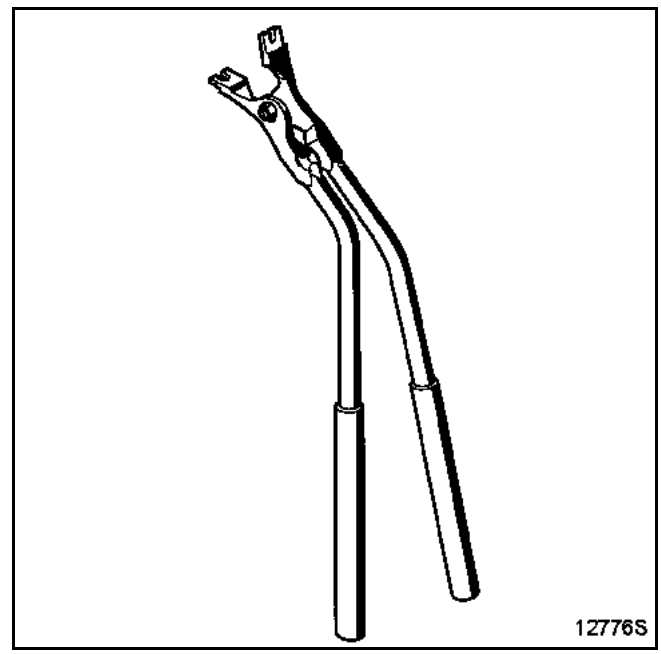

Car. 1415 - référence M.P.R. 00 00141 500.

MODIFICATION DE L'OUTIL D'EXTRACTION DES AXES DE CHARNIERES

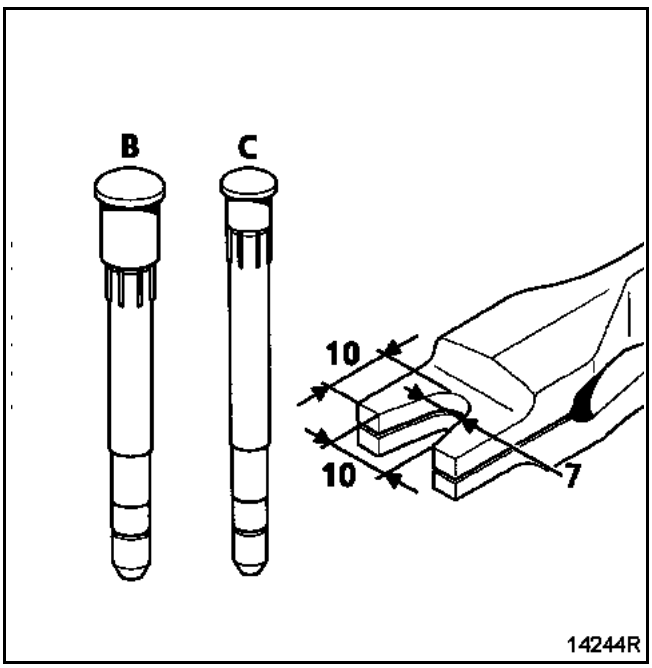

Suite à cette modification, il est alors possible d'extraire, aussi bien les axes type CLIO (B) que les axes type MEGANE (C).

A l'aide d'une lime plate et d'une queue de rat, limer le bout du bec de l'outil, ainsi que le fond de gorge, afin d'obtenir les cotes précisées sur le schéma ci-dessus.

OUTIL DE REGLAGE EN BASCULEMENT DES OUVRANTS LATERAUX

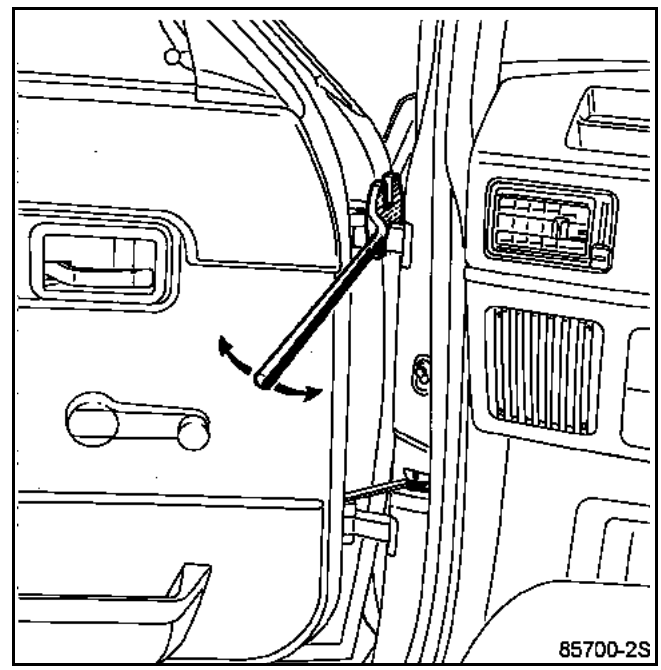

Cet outil permet de modifier la position en X du charnon soudé au pied avant ou milieu de caisse.

REGLAGE DES PORTES EN AFFLEUREMENT

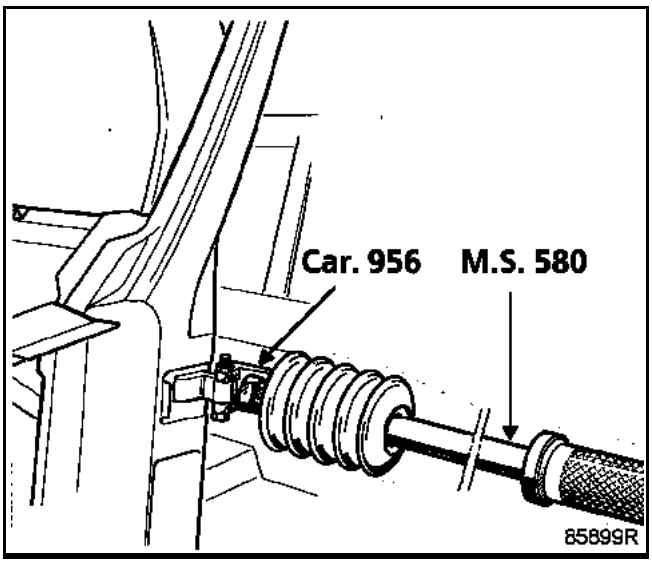

Possibilité de réglage : **3 mm**

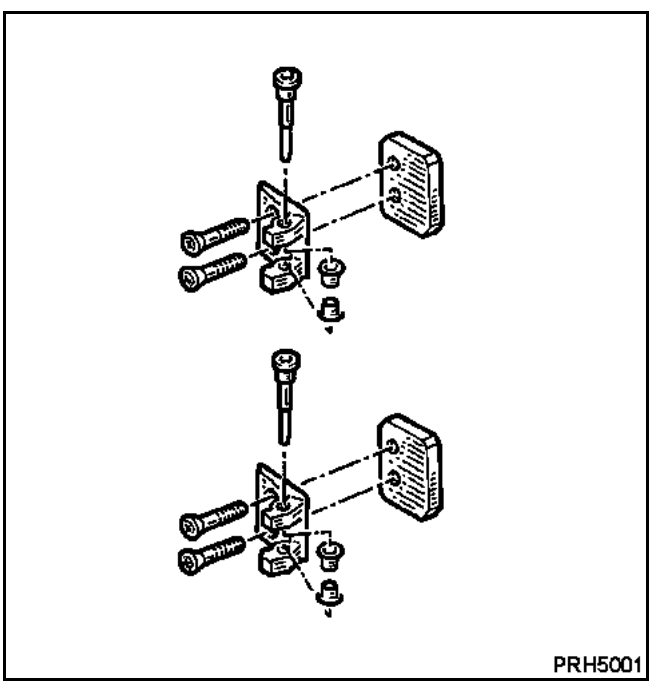

Lors d'un remplacement d'ouvrants ou de caisse, il est conseillé d'utiliser au remontage les collections de fixations spécifiques après-vente.

Pour connaître la composition et les références de ces collections, consulter la Note Technique **384A**.

FIXATION DES PLAQUES D'IMMATRICULATION

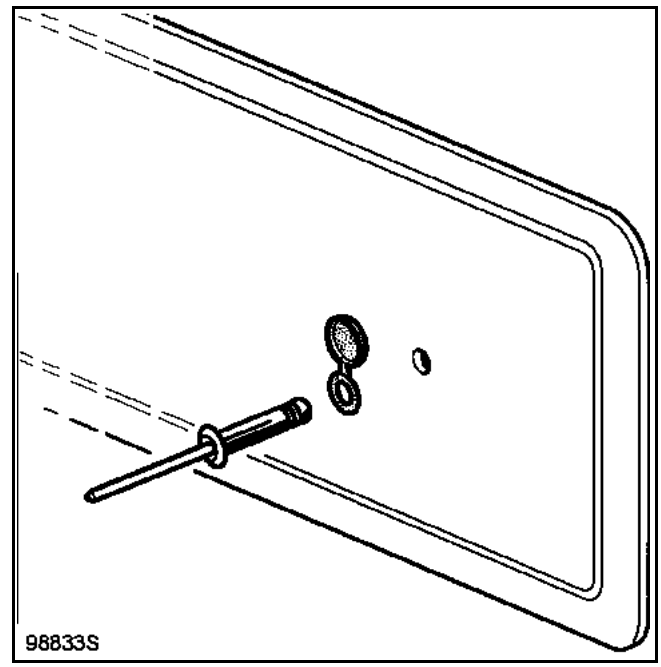

Pour connaître les préconisations de montage des rivets de fixation des plaques d'immatriculation consulter la Note Technique **418A**.

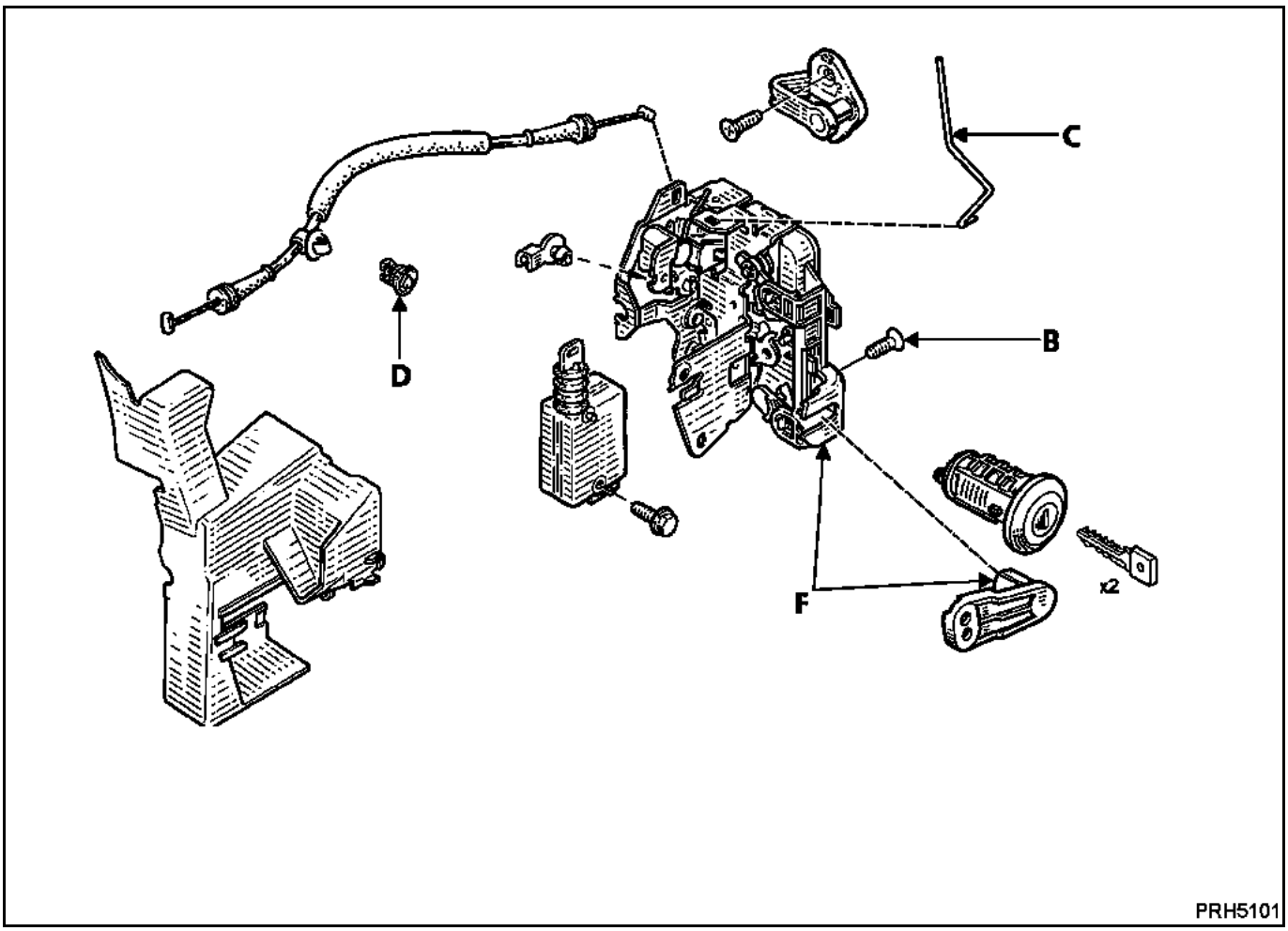

Déposer :
– la garniture de porte avant (voir **chapitre 72A-A**),
– l'absorbeur de choc (voir **chapitre 59A-A**).

NOTA : la commande d'ouverture de porte intérieure est assurée par un câble gainé.

DEPOSE

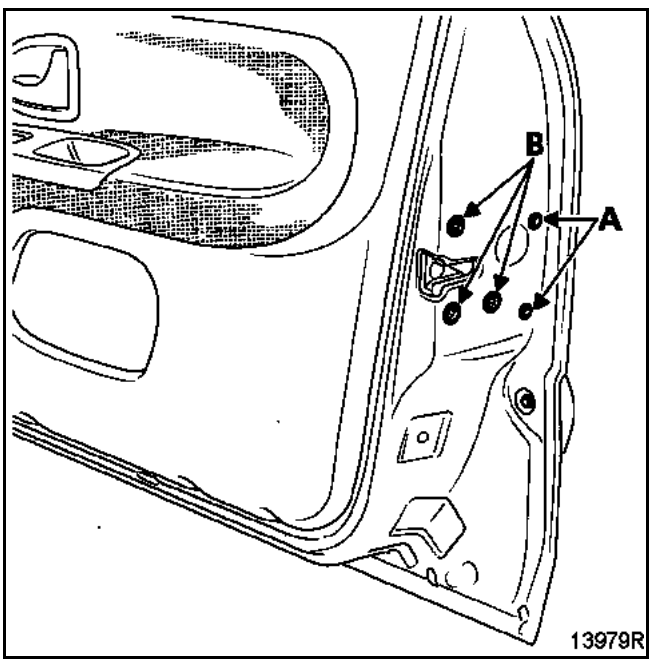

Déposer :
– les deux vis de fixation (A) de la patte d'inviolabilité,
– les trois vis de fixation (B) de la serrure sur le caisson de porte.

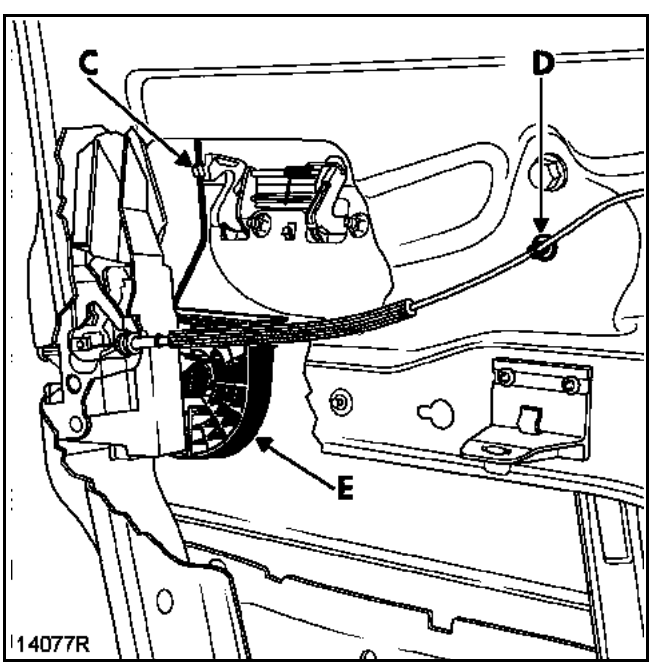

Dégrafer la tringle de commande d'ouverture de porte extérieure (C).

Dégager le câble de commande intérieure de l'agrafe de maintien (D).

Retirer la patte d'inviolabilité (E).

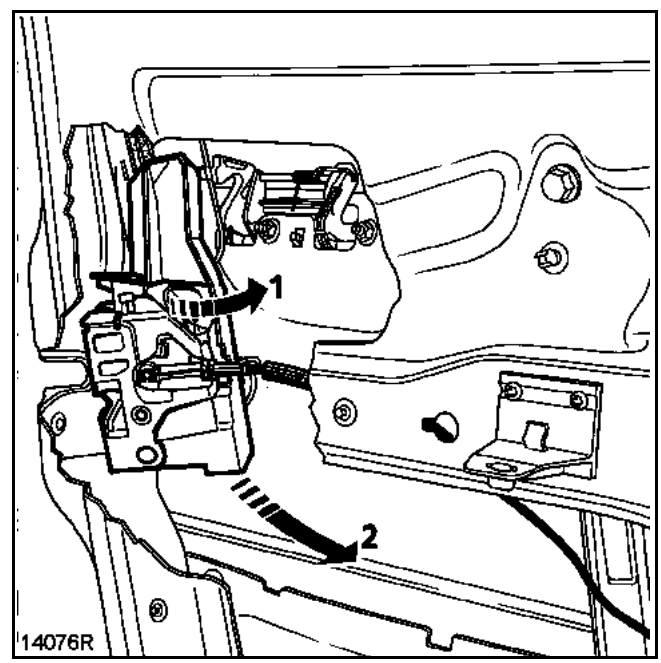

Dégager l'agrafe de maintien du connecteur d'alimentation du moteur de serrure et ôter celui-ci.

Basculer (1) la serrure vers le panneau de porte, afin de la dégager du doigt de commande (F) de barillet (voir page précédente).

Dégager la serrure (2) du caisson de porte.

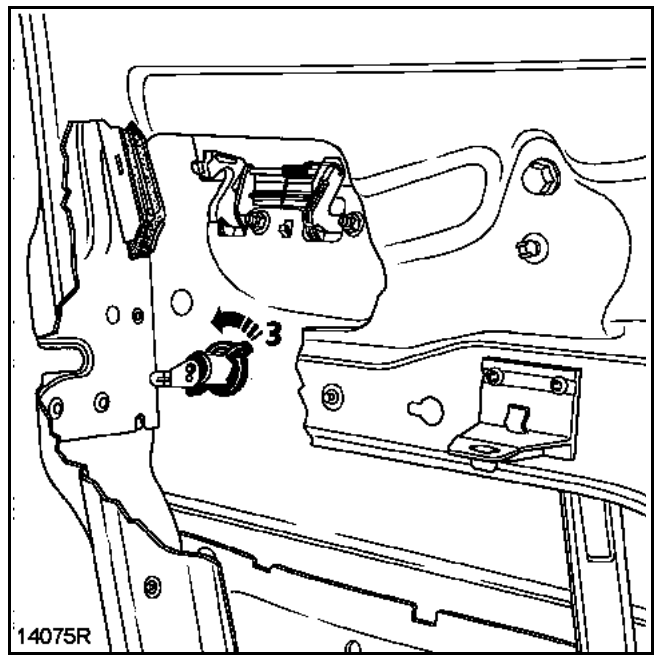

Faire tourner d'un quart de tour l'agrafe de maintien (3) et la retirer de son logement sur le corps du barillet.

Dégager le barillet du panneau de porte.

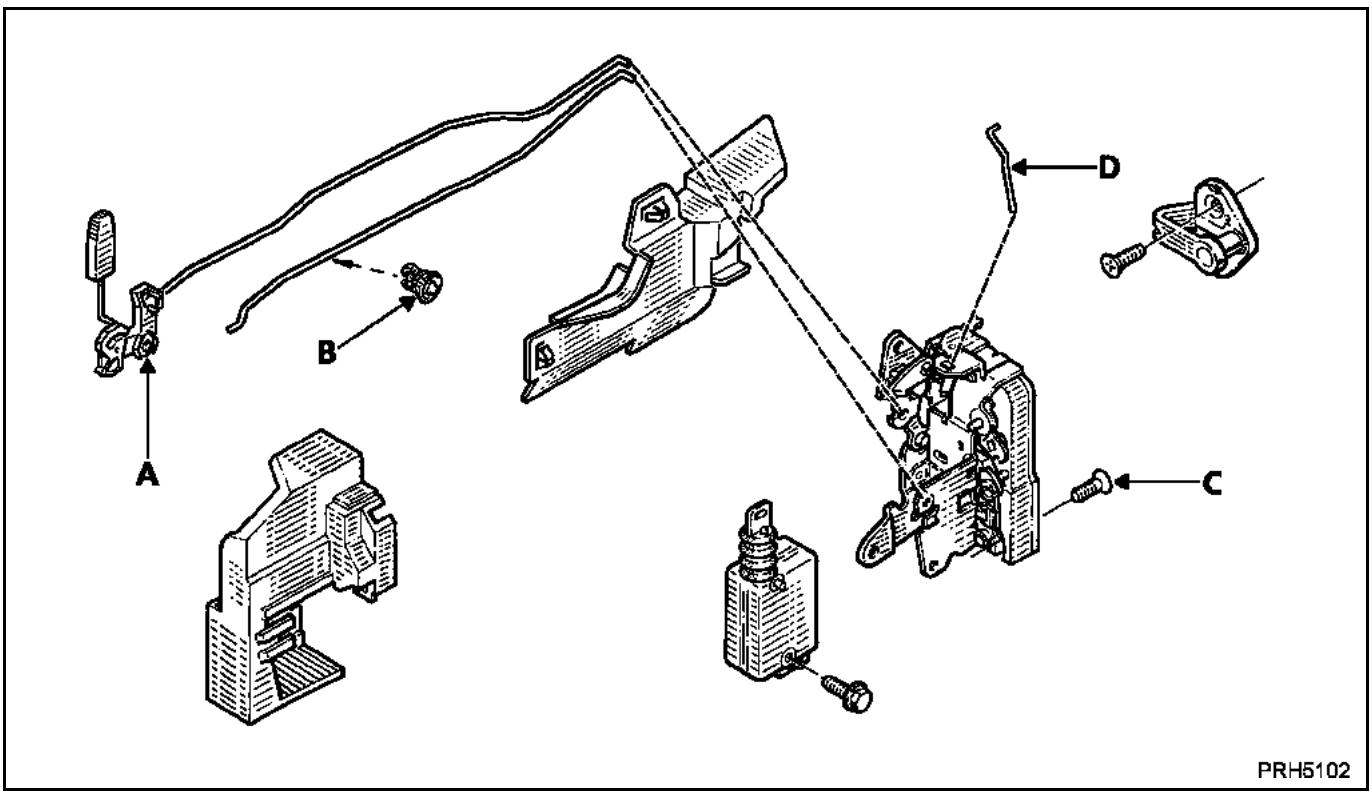

Déposer la garniture de porte arrière (voir **chapitre 72A-B**).

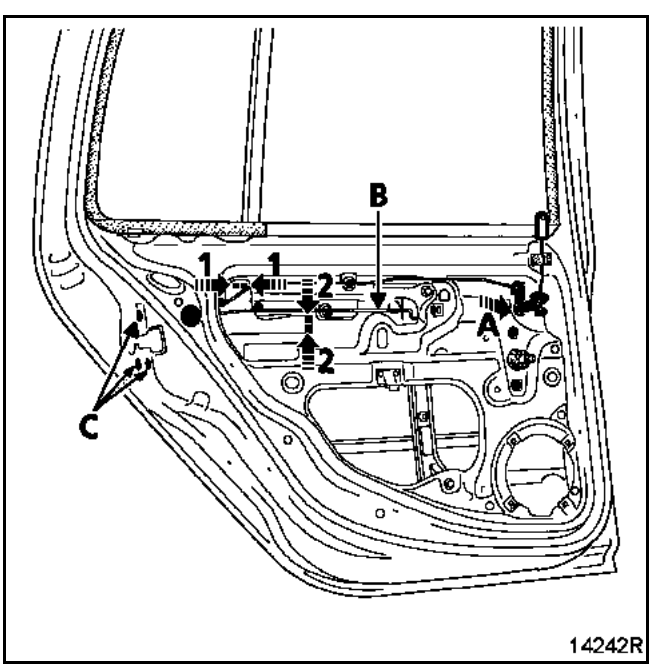

Déclipper en (1) et (2) le capot d'inviolabilité de serrure.

Dégrafer :
– la patte de renvoi (A) et sa tringle de commande du témoin d'ouverture de porte,
– la tringle de commande d'ouverture de porte intérieure (B).

Retirer les trois vis de fixation (C) de la serrure sur la porte.

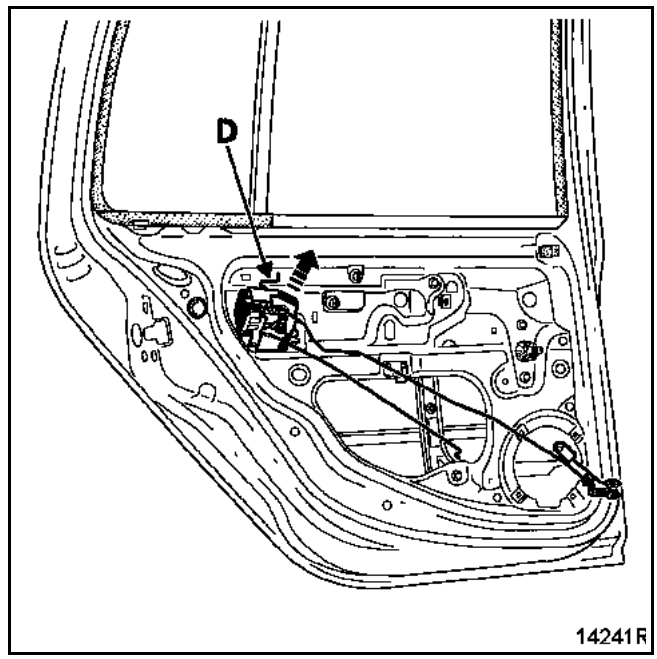

Dégrafer la tringle de commande d'ouverture extérieure (D) sur la poignée de porte.

Dégager l'agrafe de maintien du connecteur d'alimentation du moteur et l'enlever.

Dégager la serrure vers l'avant de la porte et déposer celle-ci par l'ajourage du caisson de porte.

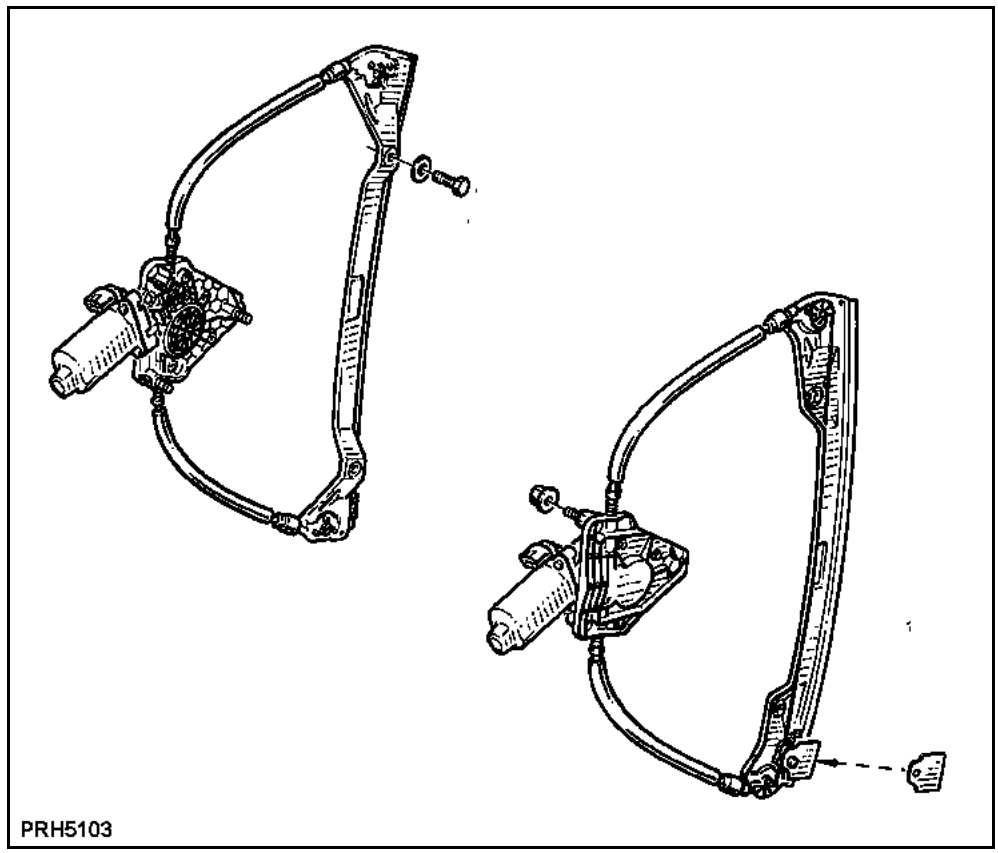

DEPOSE

Déposer la garniture de porte avant (voir **chapitre 72A-A**).

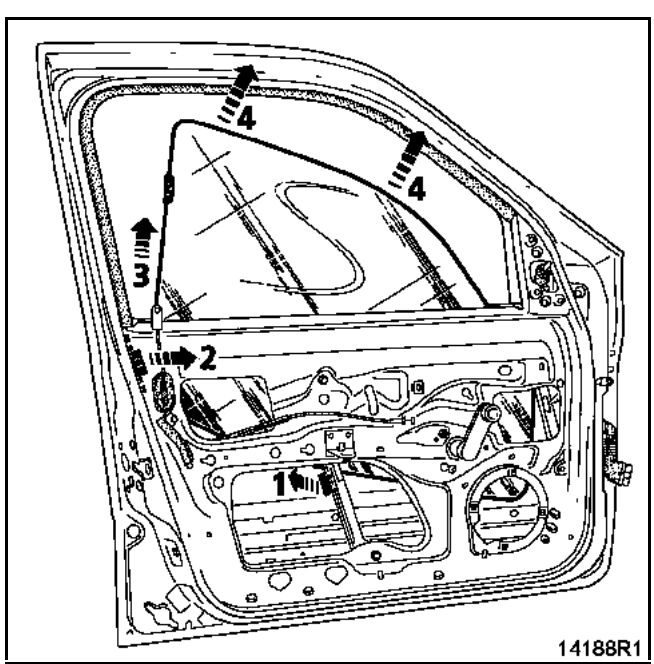

Déposer la vitre de porte avant et le lécheur intérieur de vitre (voir **chapitre 54A-C**).

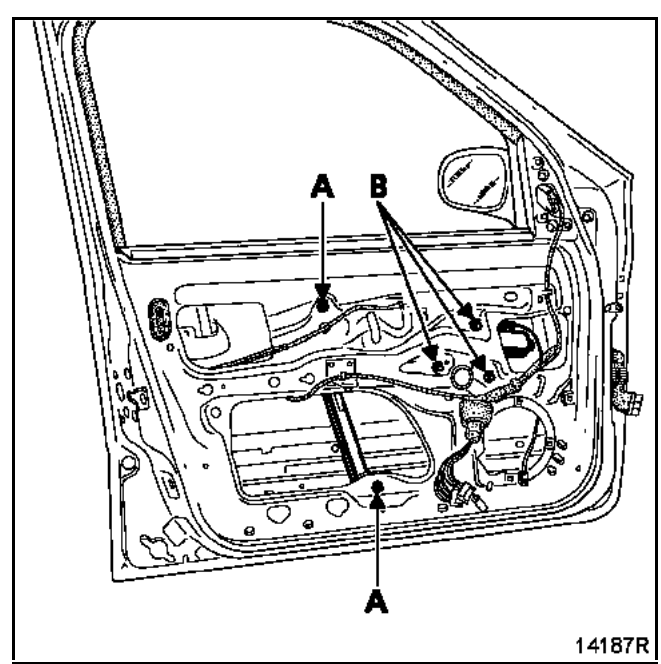

Déposer :
- les deux vis de fixation du rail de guidage (A),
- les trois vis de fixation du moteur (B).

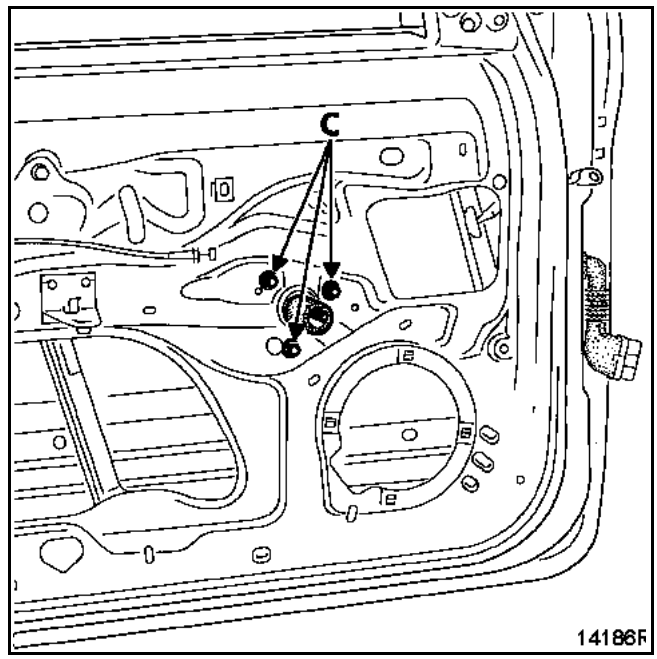

ATTENTION : les points de fixation du lève-vitre à commande manuelle (C) ne sont pas les mêmes que les points de fixation (B) du lève-vitre avec système d'entraînement motorisé (voir page précédente).

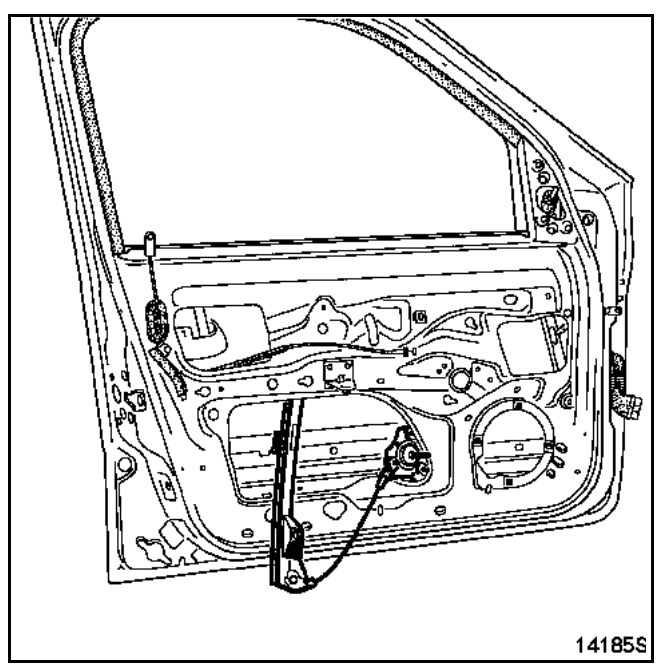

Déposer le connecteur d'alimentation du moteur lève-vitre s'il y a lieu.

Retirer le lève-vitre par l'ajourage du caisson de porte.

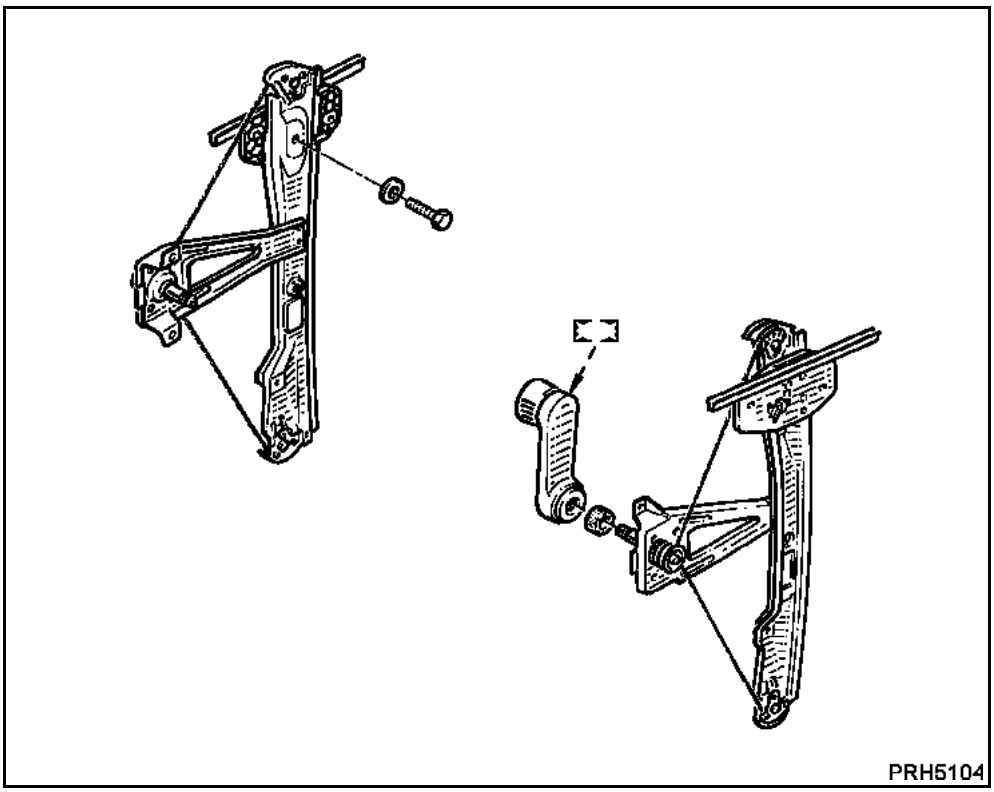

DEPOSE

Déposer la garniture de porte arrière (voir **chapitre 72A-B**).

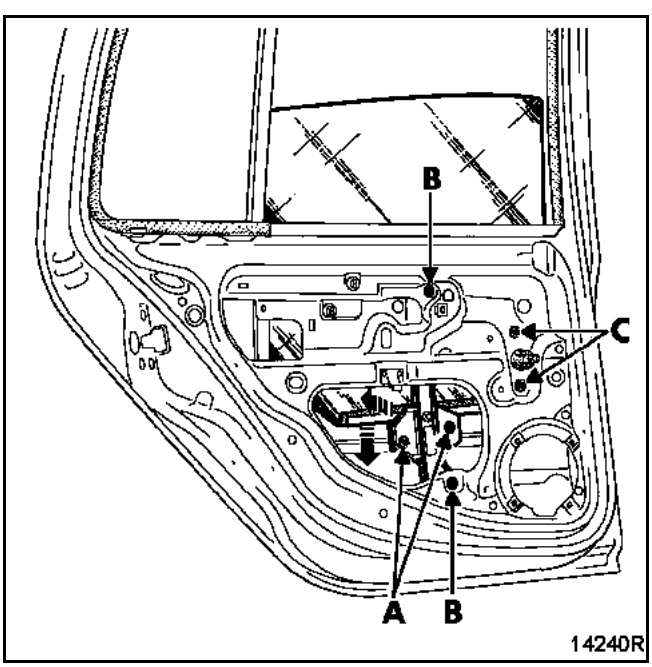

Déposer les deux vis de fixation (A) de la vitre sur le chariot de guidage du lève-vitre.

Descendre la vitre en bas de caisson de porte.

Déposer :
- les deux vis de fixation (B) du rail de guidage,
- les vis de fixation (C) de la commande manuelle ou motorisée de lève-vitre.

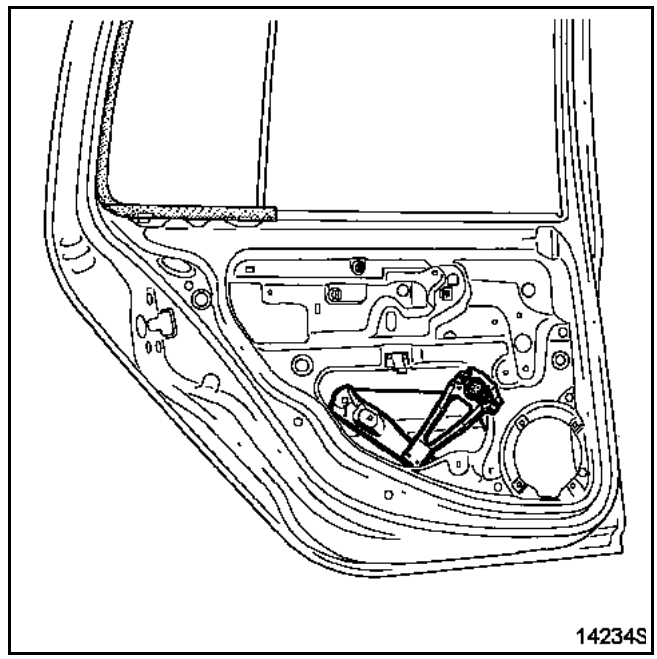

Déposer le connecteur d'alimentation du moteur lève-vitre s'il y a lieu.

Retirer le lève-vitre par l'ajourage du caisson de porte.

REPOSE

Lors de la repose des vis de fixation (A) (voir page précédente), avant de les serrer, remonter la vitre en butée haute.

Serrer les vis en passant une clé à oeil par les ajourages du caisson prévus à cet effet.

La vitre est alors correctement positionnée par rapport au chariot de guidage.

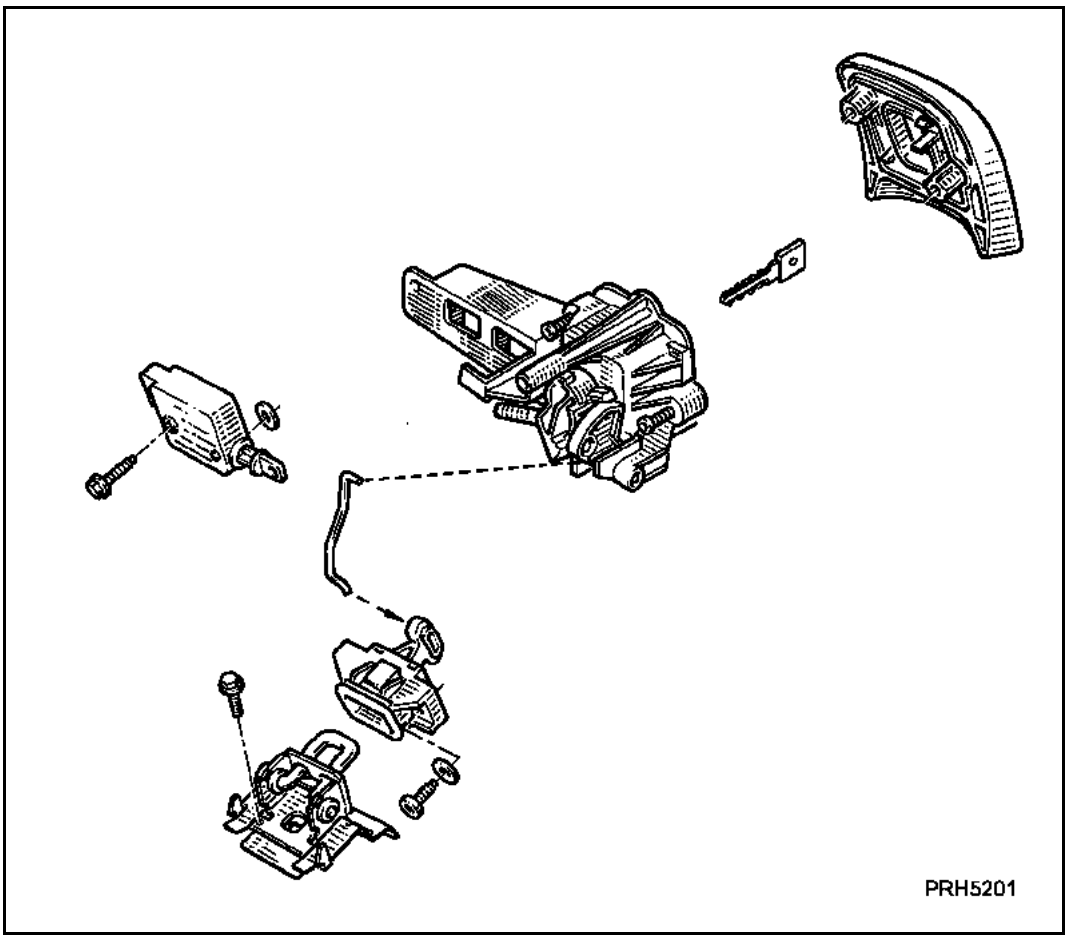

DEPOSE

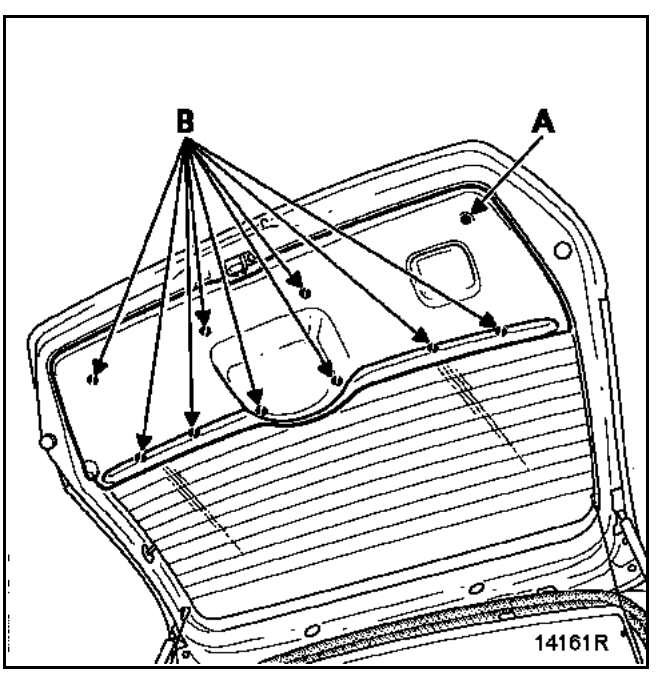

Déposer :
– la garniture de hayon,
– la vis de fixation (A).

A l'aide de la pince à dégrafer, déclipper la garniture (B).

Dégager celle-ci.

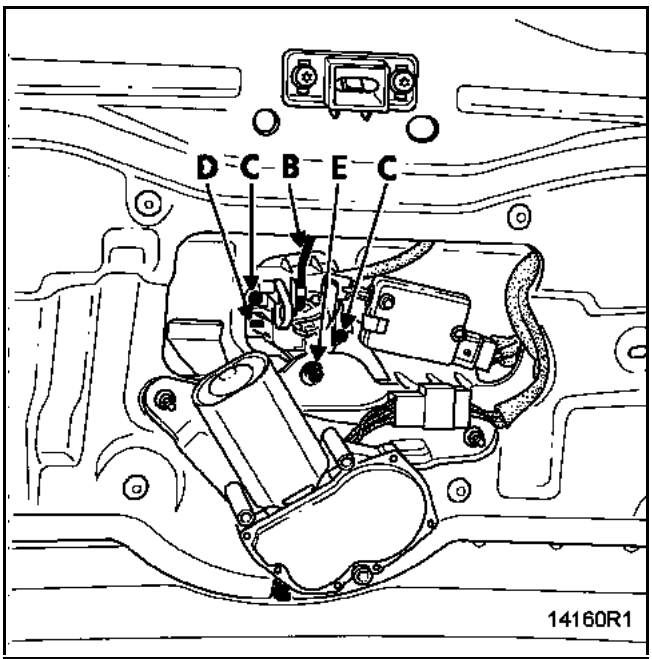

Déposer :
– la tringle de commande serrure (B),
– les deux vis de fixation (C).

Déclipper l'ensemble barillet/moteur (D).

Débrancher le connecteur d'alimentation du moteur.

Basculer l'ensemble barillet/moteur afin de dégager le pion (E) de la doublure de hayon.

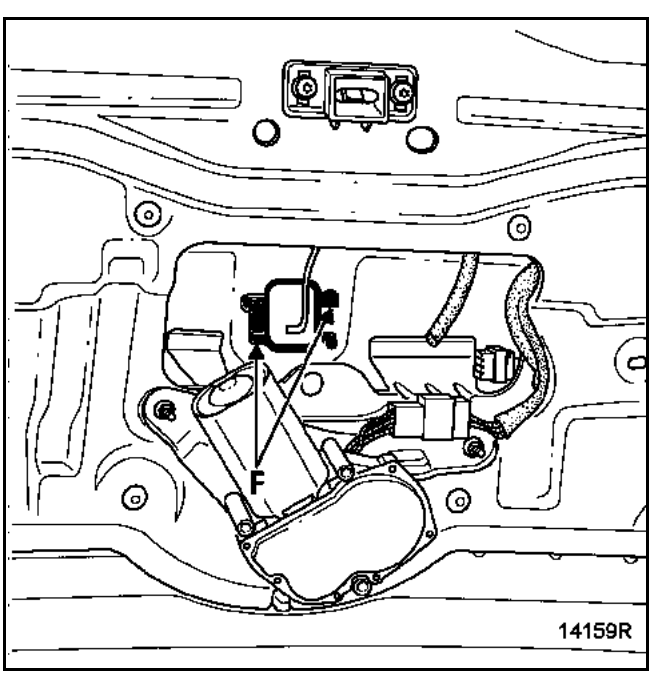

A l'aide d'un petit tournevis plat, déclipper la poignée d'ouverture (F).

DEPOSE DU MOTEUR DE SERRURE

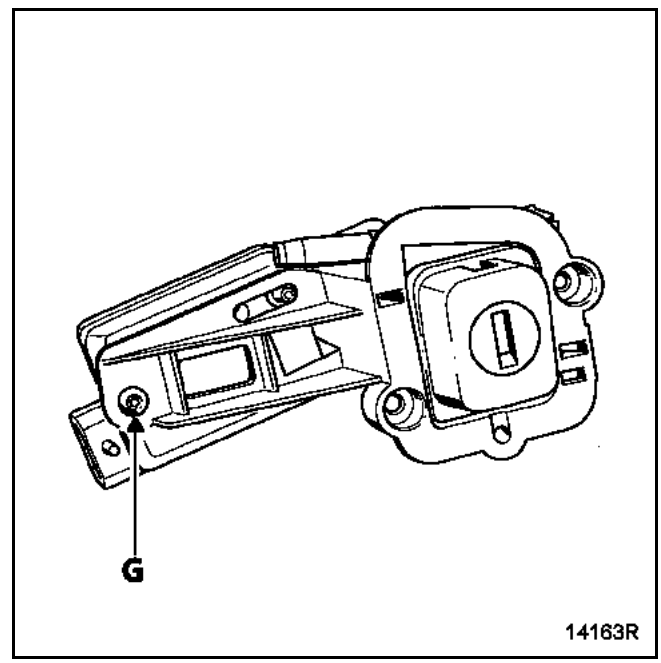

Déposer la vis de fixation (G).

REPOSE

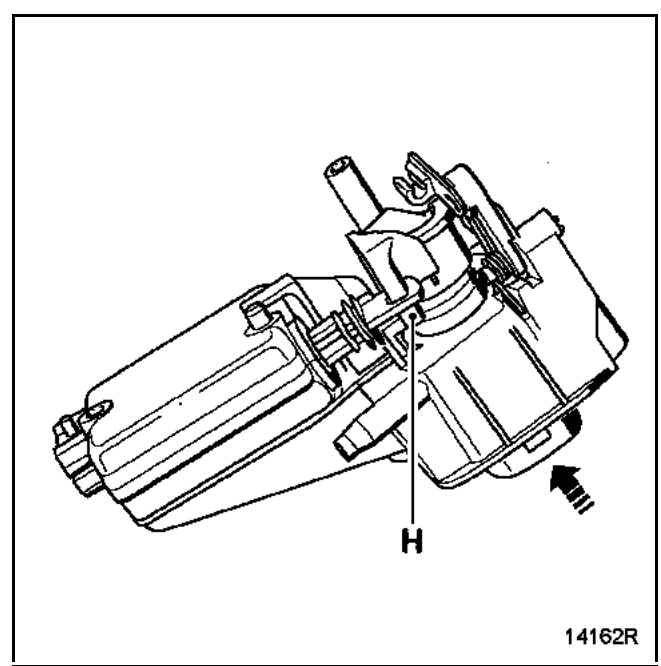

Pousser le barillet afin de dégager l'axe du moteur du doigt (H).

IMPORTANT : avant de remonter la poignée d'ouverture, veiller à ce que le joint d'étanchéité en contact avec la laque du hayon soit propre.

DEPOSE

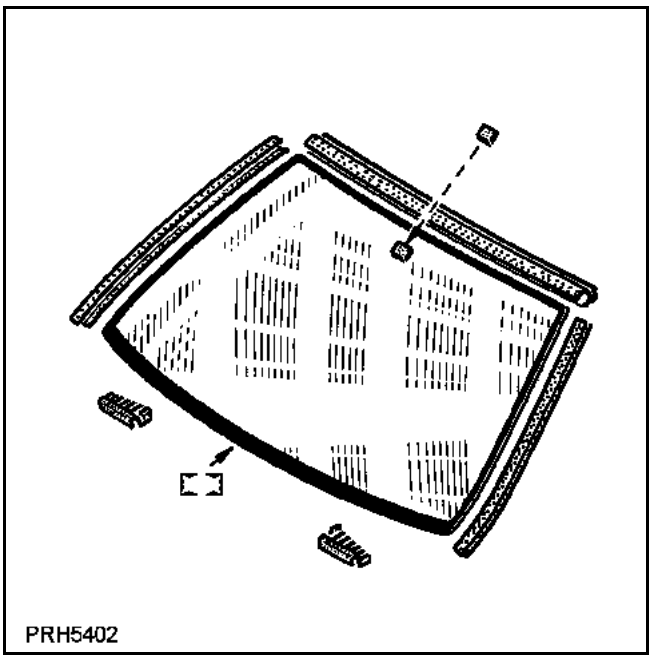

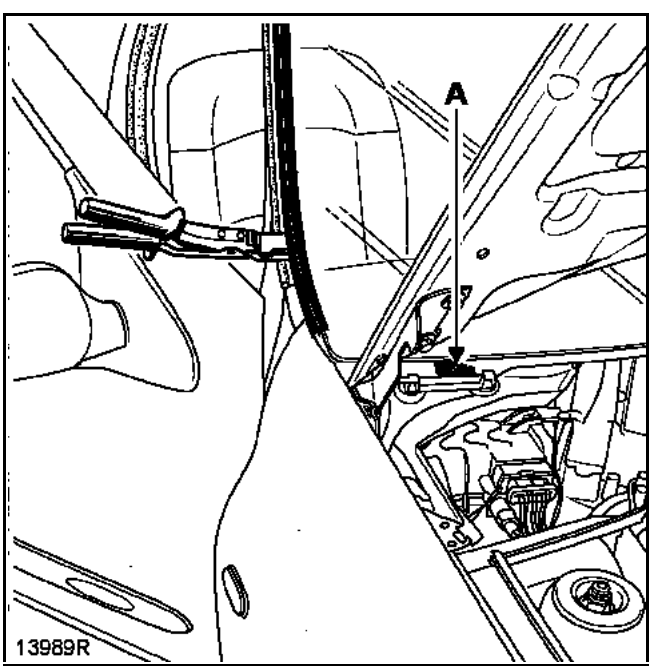

Déposer :
- les deux bras d'essuie-vitre en utilisant l'outil **Elé. 1294-01**,
- les deux demi-grilles d'auvent (voir **chapitre 55A-D**),
- les cales de maintien (A),
- les enjoliveurs latéraux (à l'aide de la pince à dégrafer),

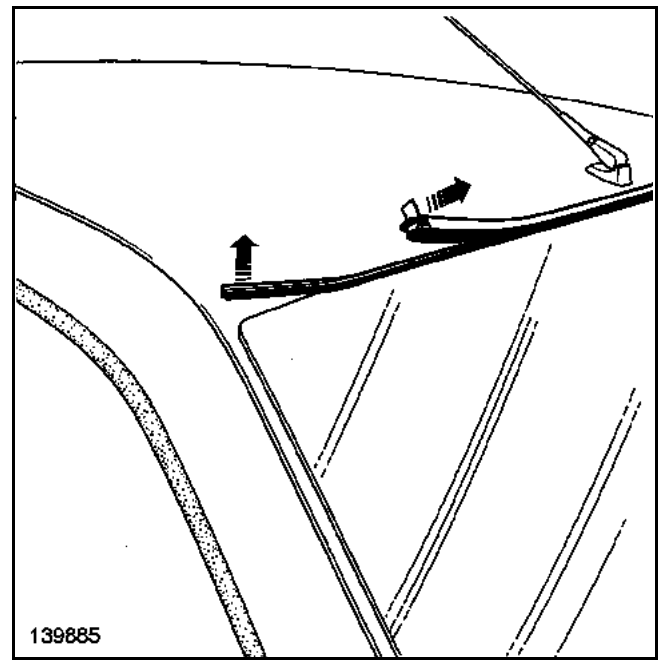

- l'enjoliveur supérieur et son support.

Chasser celui-ci à l'aide d'un petit tournevis plat.

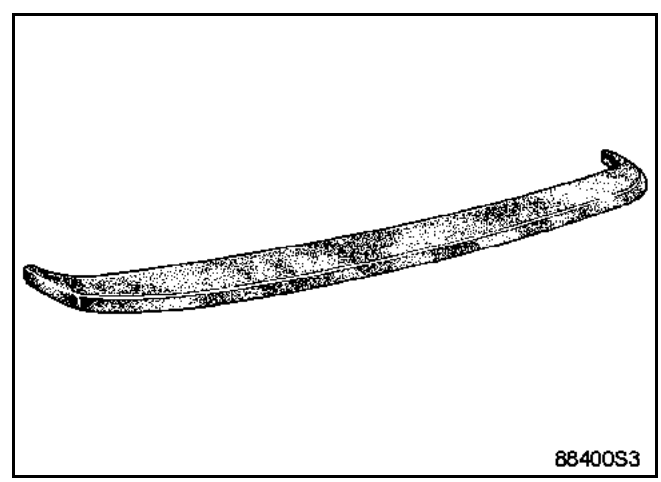

Mettre en place la protection de planche de bord, **Car. 1482**.

DECOUPE DU JOINT COLLE

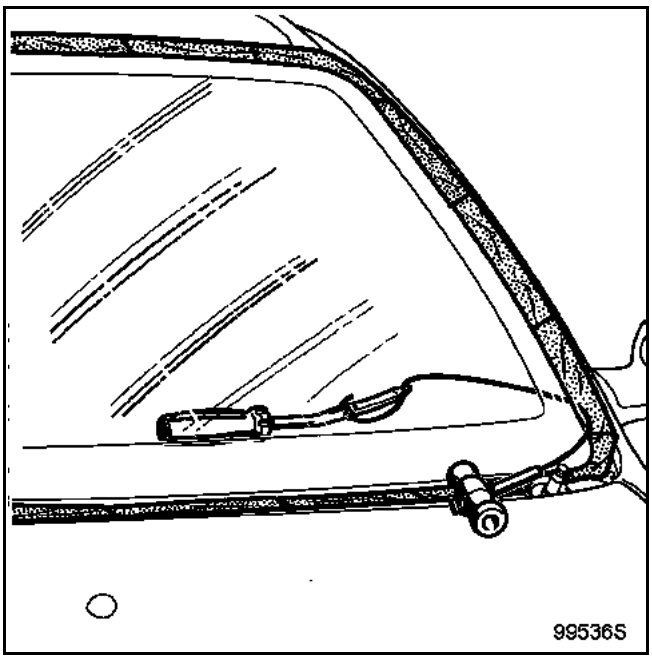

Coller une bande de tirot sur toute la périphérie du pare-brise afin de protéger la laque dans les zones de passage du câble.

Passer le fil de découpe à l'aide de l'aiguille passe-fil (voir **chapitre 50A-B**).

Mettre en place l'outil de piquage et la poignée de traction.

Comme moyen de découpe, vous pouvez utiliser également l'outil de découpe vitrage pneumatique (voir **chapitre 50A-B**).

Pour connaître et utiliser correctement cet outil, consulter la note technique correspondante.

COLLAGE ET POSE DU PARE-BRISE

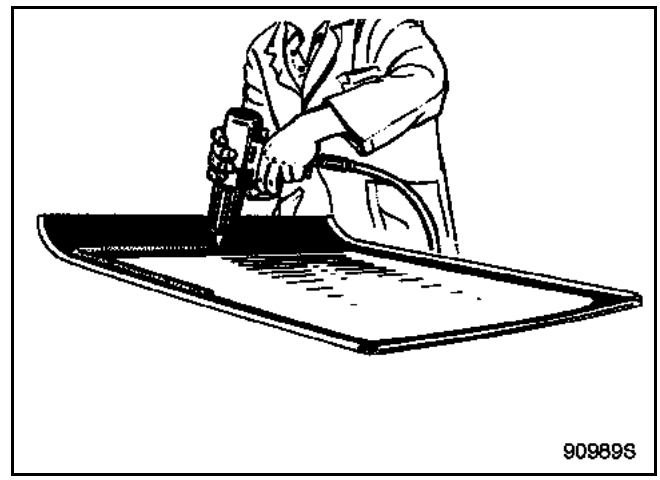

La préparation des zones de collage est indiquée dans la méthode générale de collage vitrage. Note Technique **560A**.

Mettre en place :
- l'enjoliveur supérieur neuf et son support correctement chaussé sur le pare-brise,
- les cales de maintien inférieures.

Juste après la pose du mastic sur le pare-brise, le présenter au-dessus de son logement sur la baie et le centrer en mettant en butée l'enjoliveur extérieur sur le bord supérieur (au niveau de la tôle de pavillon).

Coucher le pare-brise dans son logement en s'assurant que la partie basse de celui-ci soit bien en contact avec les cales de maintien.

Remonter les enjoliveurs latéraux, et les autres pièces précédemment déposées.

REPOSE DES PORTE-RACLETTES

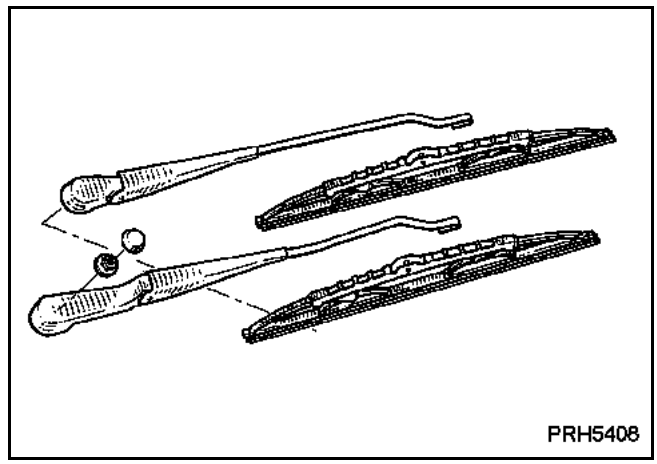

S'assurer que le moteur soit bien en position arrêt fixe avant de reposer les porte-raclettes.

Nettoyer les cannelures sur les axes des porte-raclettes à l'aide d'une brosse métallique.

Reposer les porte-raclettes et remettre des écrous neufs et les serrer au couple de **18 N.m (± 15 %)**.

COLLECTION D'ETIQUETTES AIRBAG

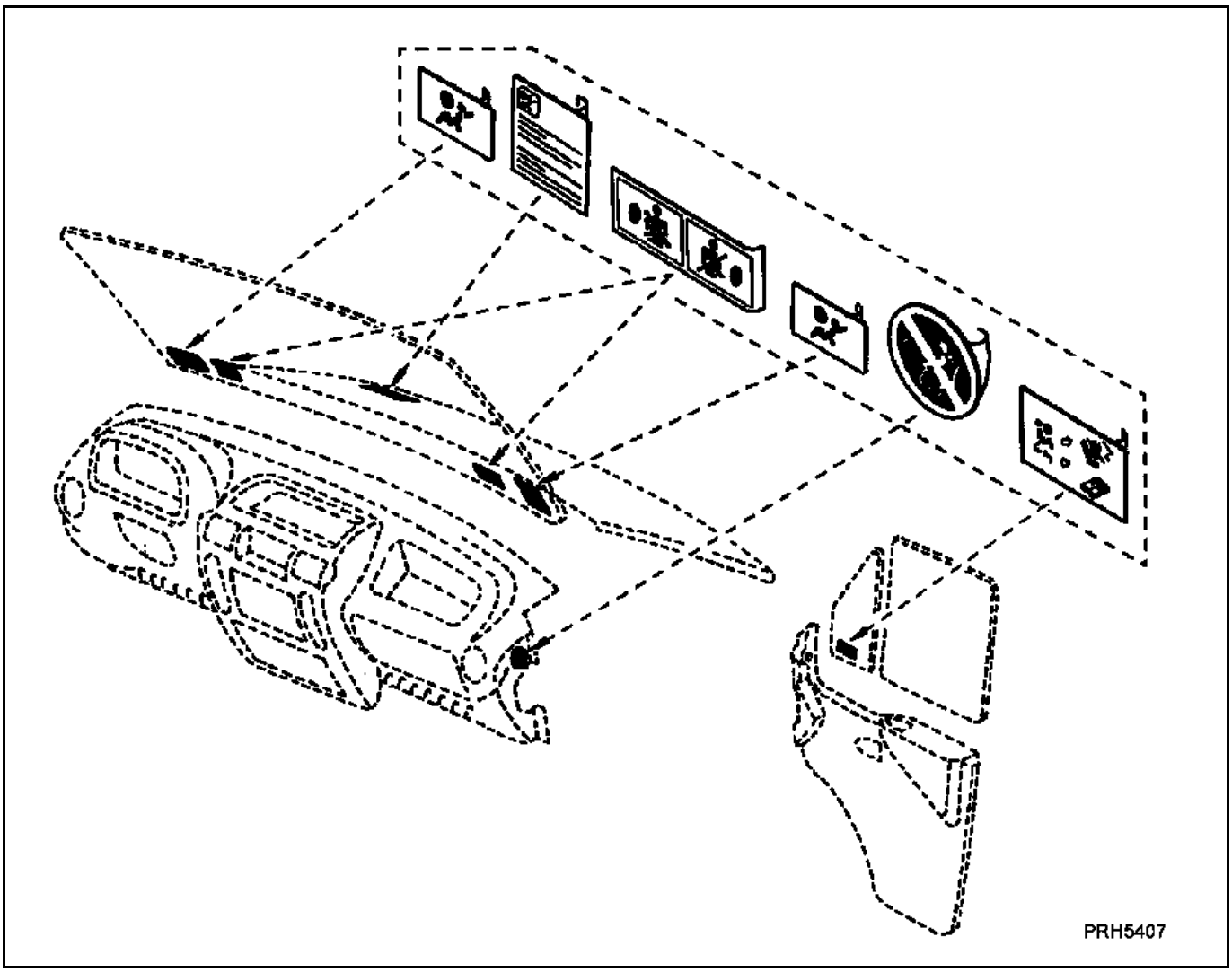

Un véhicule équipé d'un coussin airbag conducteur sera identifié par un autocollant placé dans l'angle inférieur du pare-brise, côté conducteur.

Avec l'équipement coussin airbag passager, un deuxième autocollant est placé dans l'angle inférieur du pare-brise côté passager et conducteur.

L'ensemble de ces étiquettes est disponible dans une collection sous la référence Magasin Pièces de Rechange **77 01 206 809**.

DEPOSE

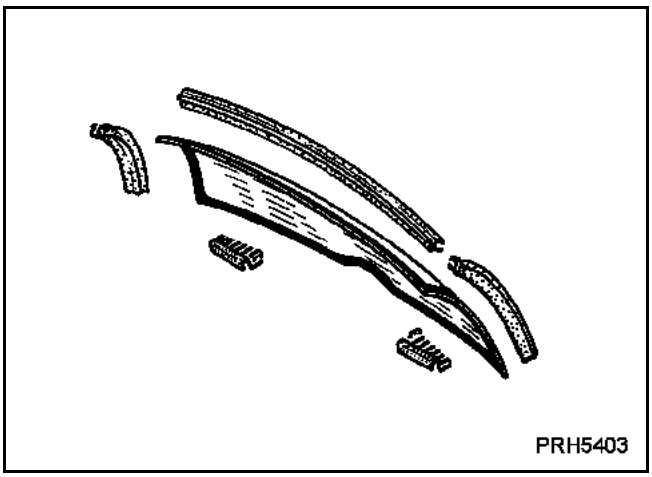

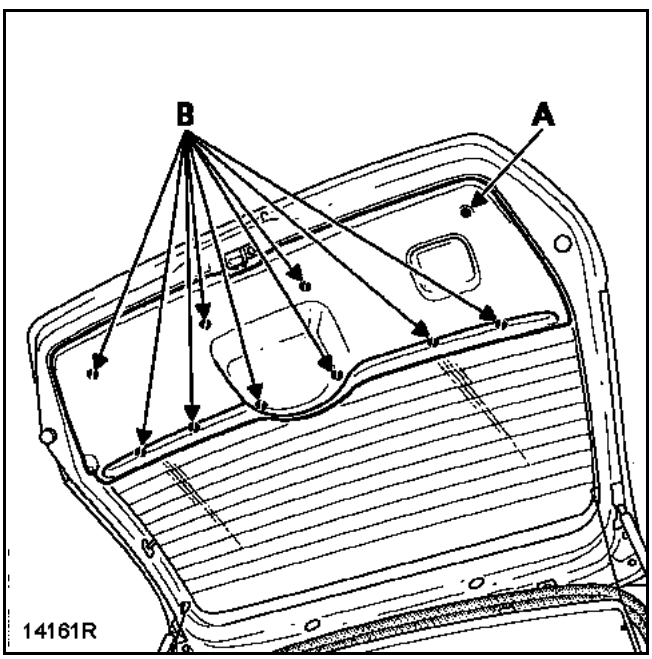

Déposer le bras d'essuie-vitre en utilisant l'outil **Elé. 1294-01**.

Garniture de hayon :
– déposer la vis de fixation (A),
– à l'aide de la pince à dégrafer, déclipper la garniture en (B),
– Dégager la garniture.

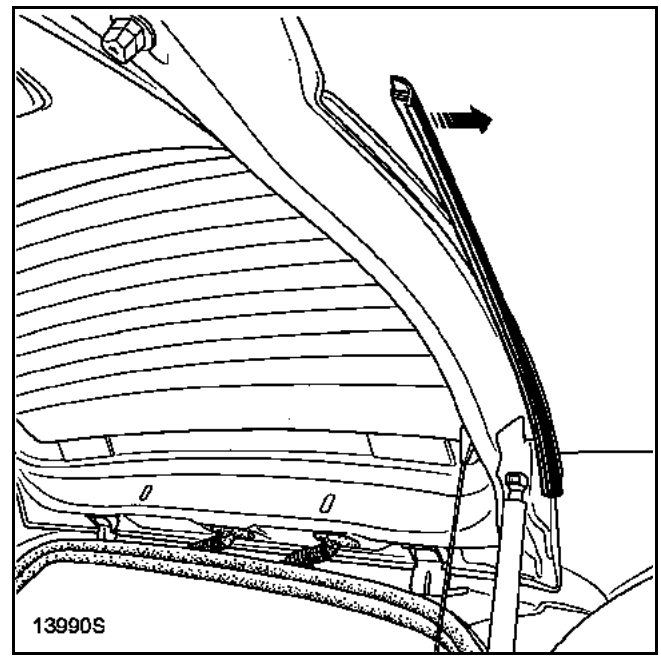

Déposer les enjoliveurs latéraux.

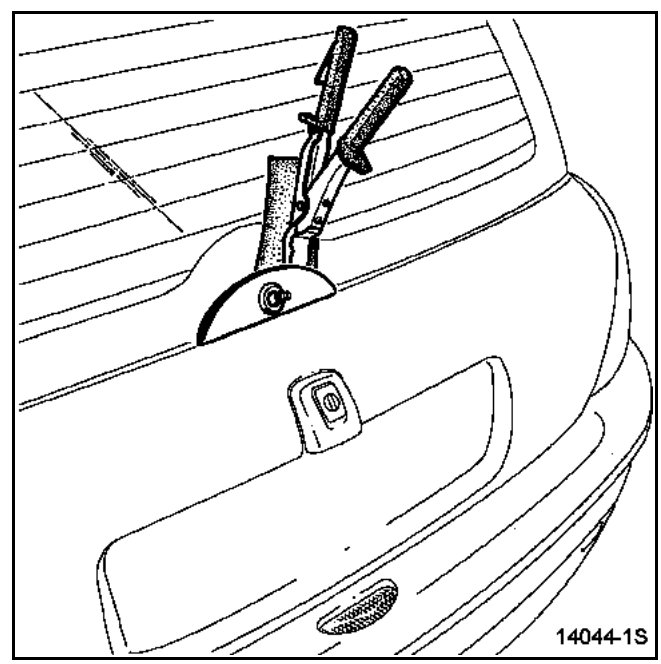

A l'aide de la pince à dégrafer, déclipper le cache écrou de fixation de l'axe de moteur essuie-vitre en prenant la précaution de glisser un chiffon entre le verre et l'embase de la pince.

DECOUPE DU JOINT COLLE

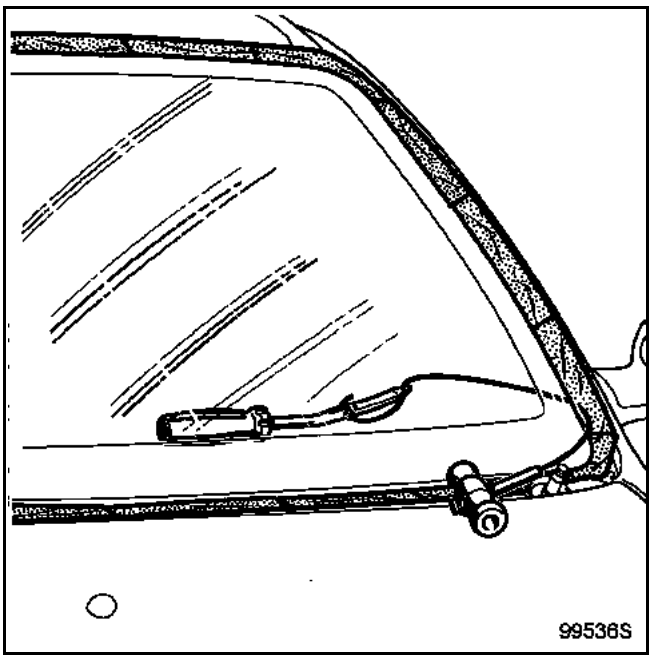

Coller une bande de tirot sur toute la périphérie du pare-brise afin de protéger la laque dans les zones de passage du câble.

Passer le fil de découpe à l'aide de l'aiguille passe-fil (voir **chapitre 50A-B**).

Mettre en place l'outil de piquage et la poignée de traction.

Comme moyen de découpe, vous pouvez utiliser également l'outil de découpe vitrage pneumatique (voir **chapitre 50A-B**).

Pour connaître et utiliser correctement cet outil, consulter la note technique correspondante.

COLLAGE ET POSE DE LA LUNETTE

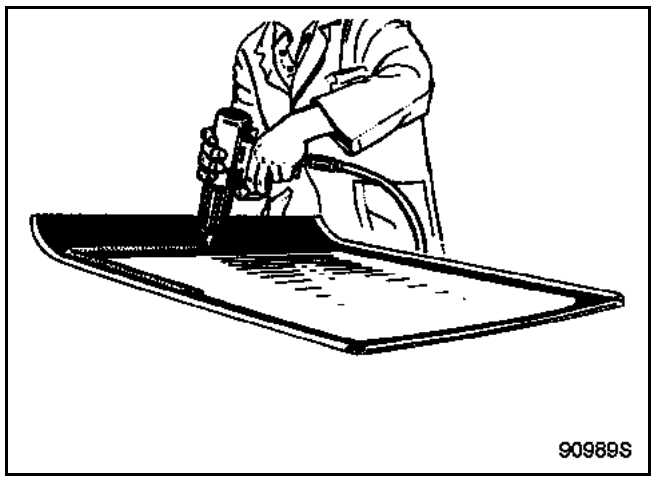

La préparation des zones de collage est indiquée dans la méthode générale de collage vitrage. Note Technique **560A**.

Mettre en place les enjoliveurs latéraux neufs sur le hayon.

NOTA : ces enjoliveurs comportent des cales d'épaisseur qui assurent l'affleurement du vitrage avec les panneaux d'ailes arrière.
Remplacer les obturateurs montés sous la lunette qui ont été agressés pendant l'opération de découpe (ces obturateurs sont livrés dans le kit Magasin de Pièces de Rechange de remplacement de lunette).

REPOSE DU PORTE-RACLETTE

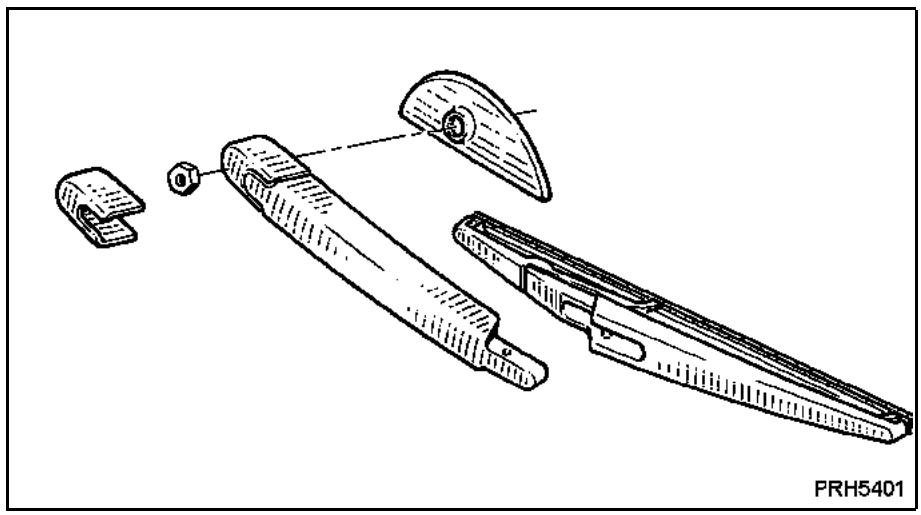

S'assurer que le moteur soit bien en position arrêt fixe avant de reposer les porte-raclettes.

Nettoyer les cannelures sur les axes des porte-raclettes à l'aide d'une brosse métallique.

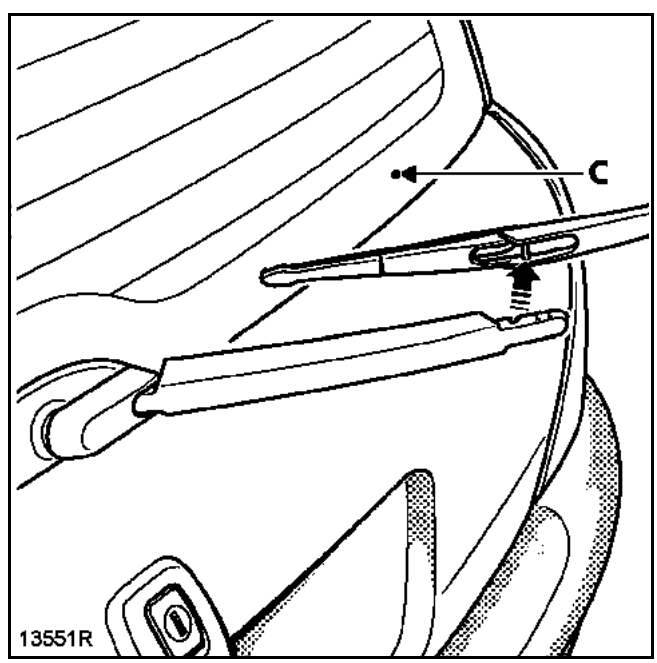

Reposer le porte-raclette et le positionner sur la lunette à l'aide du repère marqué (C) sur la sérigraphie.

Remettre des écrous neufs et les serrer au couple de **10 N.m (± 20 %)**.

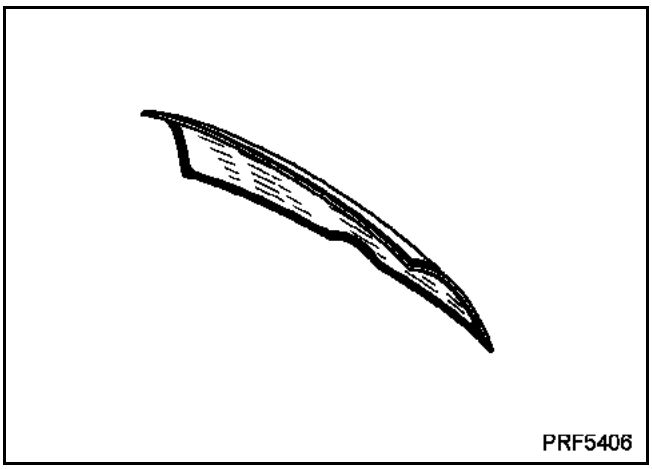

DEPOSE - REPOSE (VERSION 4 PORTES)

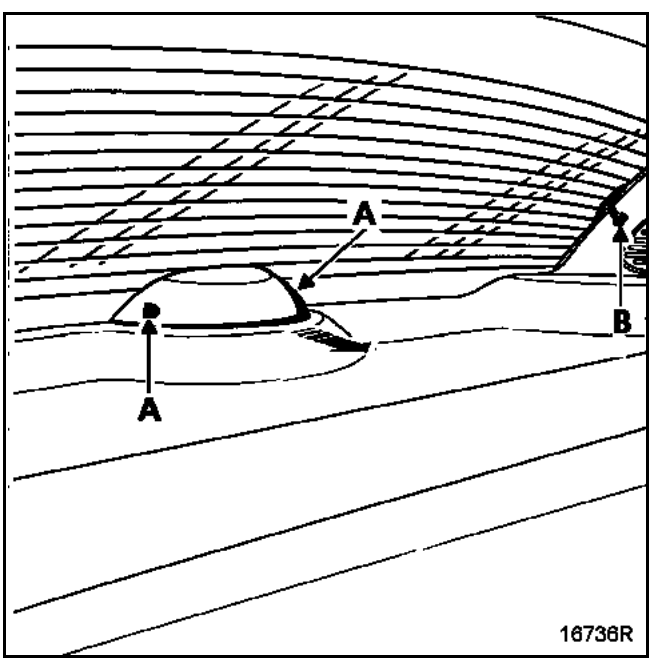

Déclipper le couvercle du troisième feu stop en exerçant une pression sur les pattes de maintien latérales (A) et le glisser vers l'avant du véhicule.

Déposer le support du troisième feu stop.

Débrancher le faisceau de dégivrage (B).

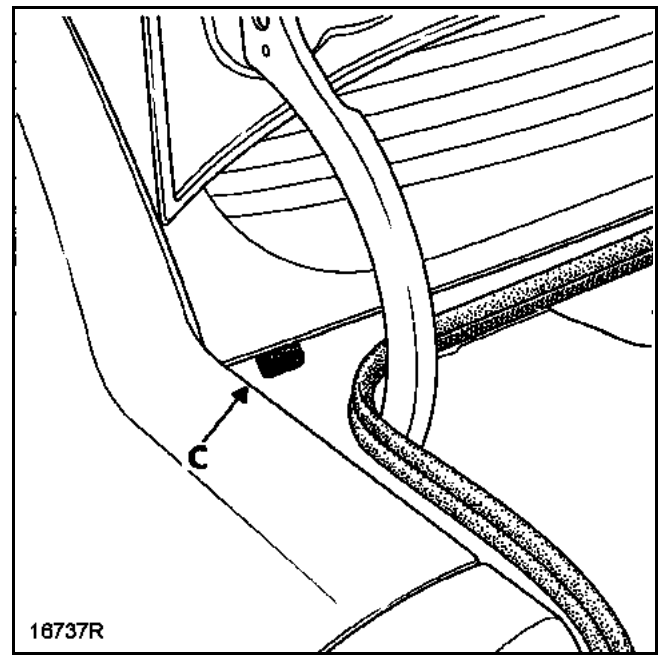

Déposer les cales de réglage inférieures (C) en les déclippant par l'intérieur du coffre.

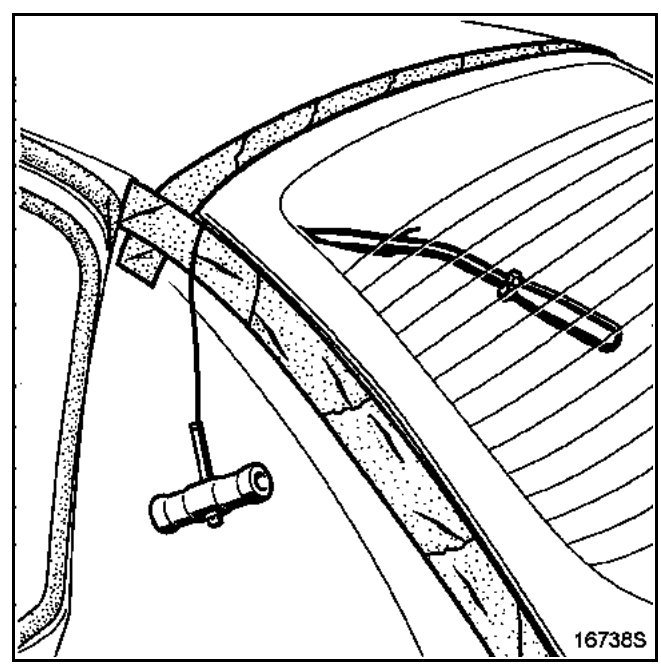

Coller deux bandes de ruban de masquage sur la périphérie du pare-brise, afin de ne pas agresser la peinture lors de l'opération de découpe.

Passer le fil dans l'angle supérieur de la lunette à l'aide de l'aiguille passe-fil.

Mettre en place l'outil de piquage et la poignée de traction. Découpe habituelle au câble.

PREPARATION ET NETTOYAGE

Pour la préparation et le collage se reporter à la Note Technique méthode générale collage vitrage **560A**.

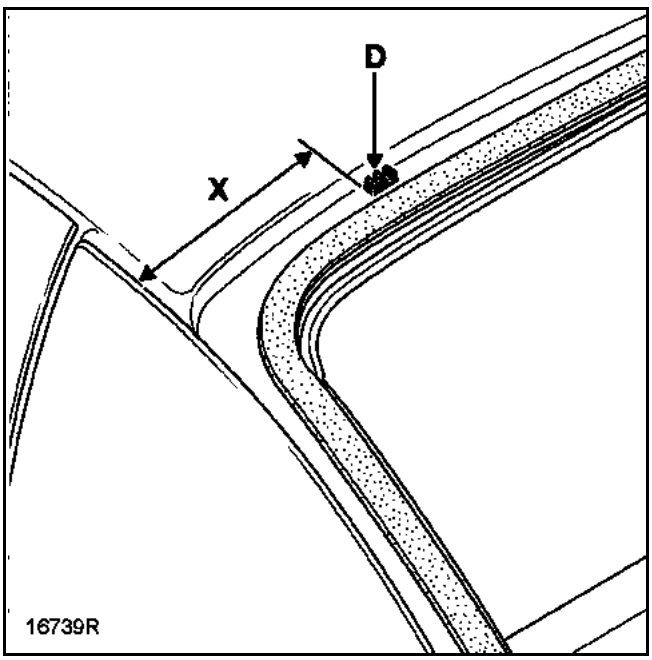

Mettre en place les butées adhésives supérieures (D) et les cales de réglage inférieures (C).

X = 110 mm

NOTA : lors d'une dépose - repose, les cales de réglage inférieures (C) doivent être remplacées systématiquement.

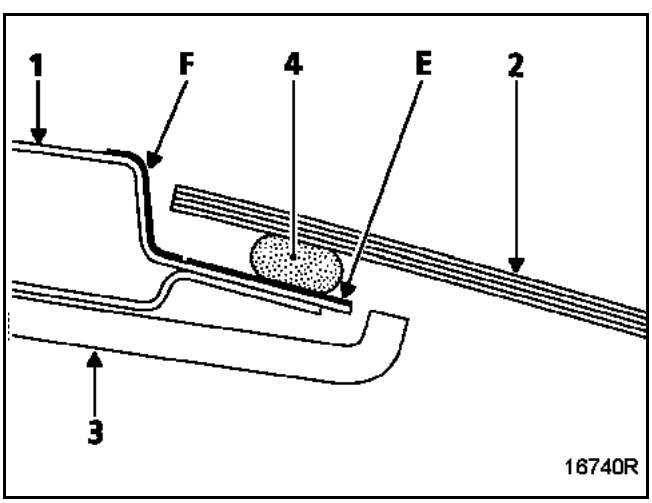

REMARQUE : lors de l'application du primaire tôle (E), il est recommandé de masquer la zone F avant l'application.

Tout débordement sur la zone sera visible une fois la lunette collée.

1 Pavillon
2 Lunette
3 Garniture de pavillon
4 Cordon

COLLAGE ET POSE DE LA LUNETTE

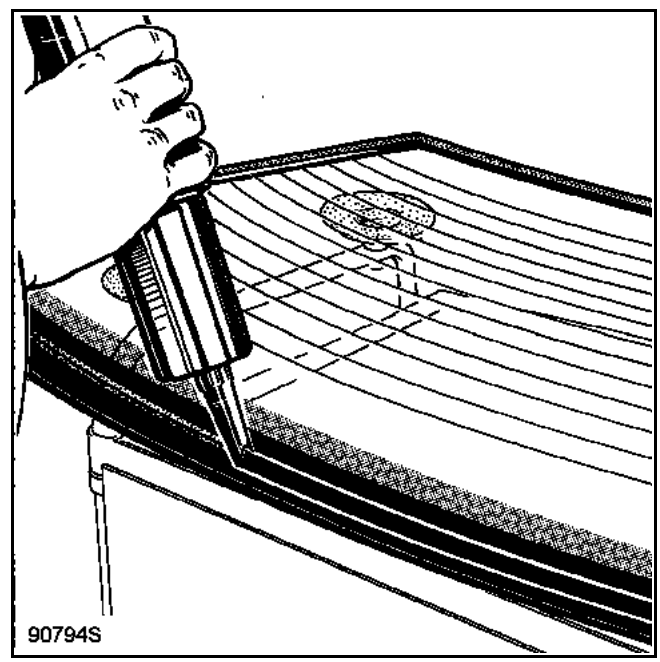

Présenter la lunette sur la baie.

Veiller à respecter les jeux et l'affleurement sur toute la périphérie.

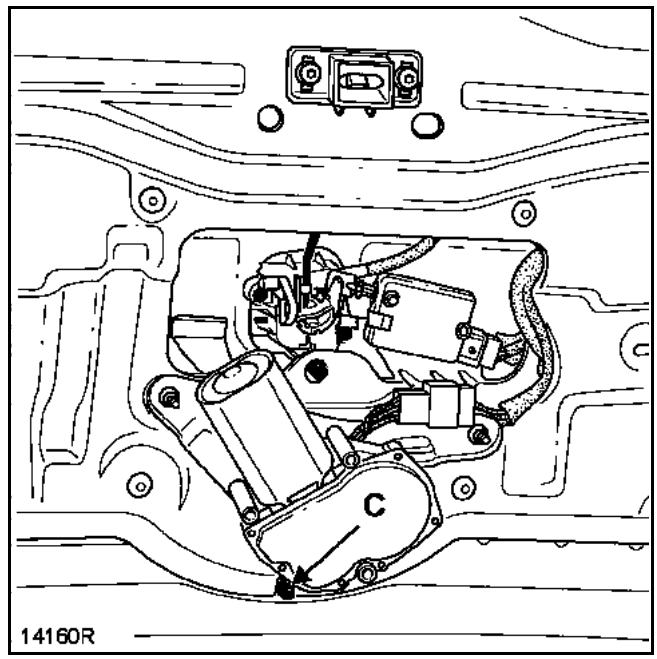

Juste après la pose du mastic sur la lunette, la présenter au-dessus de son logement sur le hayon et la centrer en mettant en place le pion (C) dans son logement sur le bord de tôle du hayon.

Coucher la lunette en s'assurant que les parties latérales reposent correctement sur les cales d'épaisseur des joints.

Remonter le cache-écrou de fixation de l'axe d'essuie-vitre et les autres pièces précédemment déposées.

DEPOSE

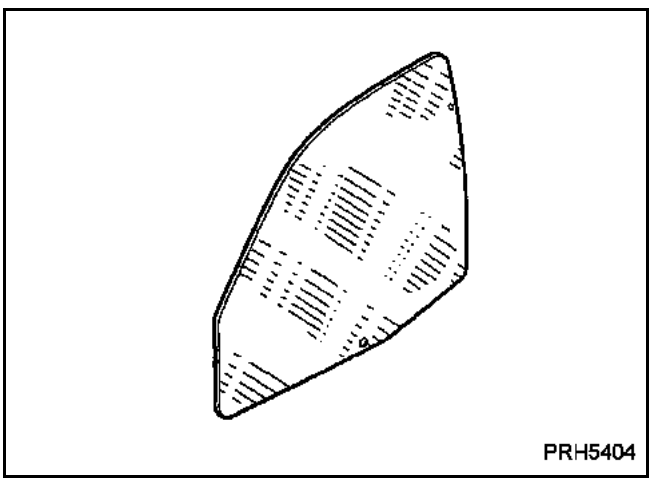

Déposer la garniture de porte avant (voir **chapitre 72A-A**).

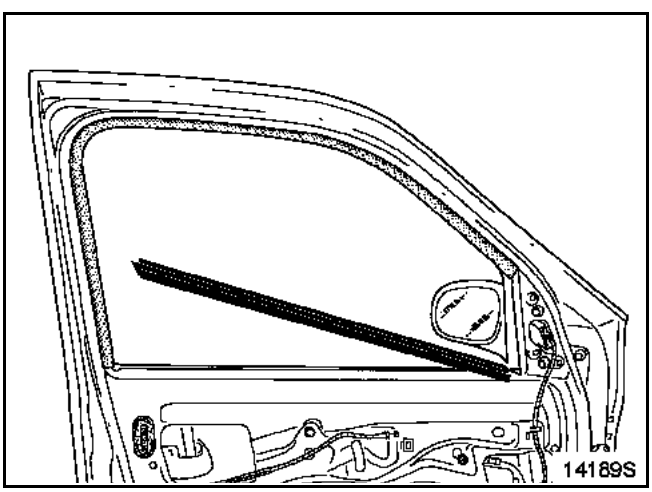

Déposer le lécheur intérieur de vitre.

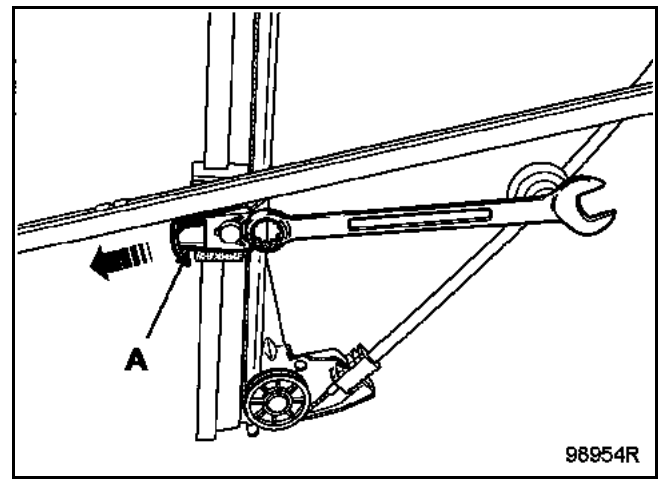

Descendre la vitre de façon à avoir accès au chariot de guidage de lève-vitre.

Déclipper la fourchette de fixation (A) et dégager la vitre de l'axe du chariot (1) (voir illustration ci-dessous).

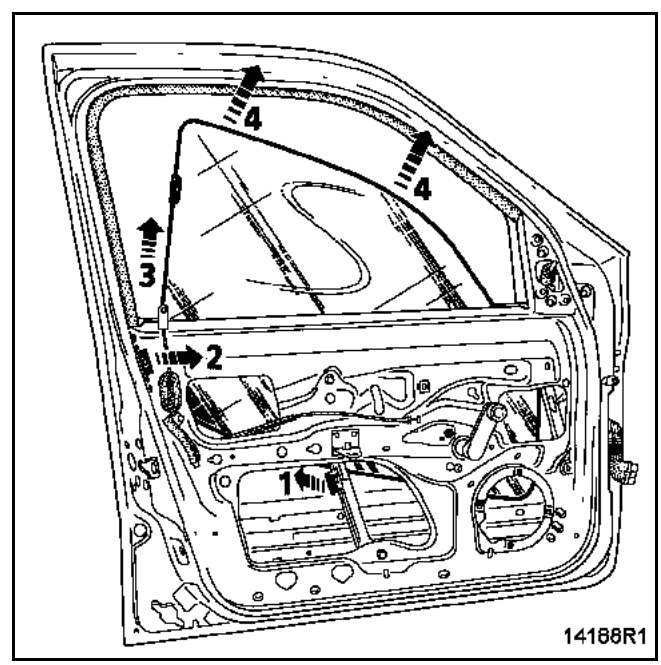

Coucher la vitre en bas du caisson de porte et dégager le patin de vitre du coulisseau. Uniquement dans cette position (2), dégager la vitre du caisson de porte (3) et (4).

REPOSE

Pour reposer la vitre, procéder dans le sens inverse des opérations de dépose.

DEPOSE

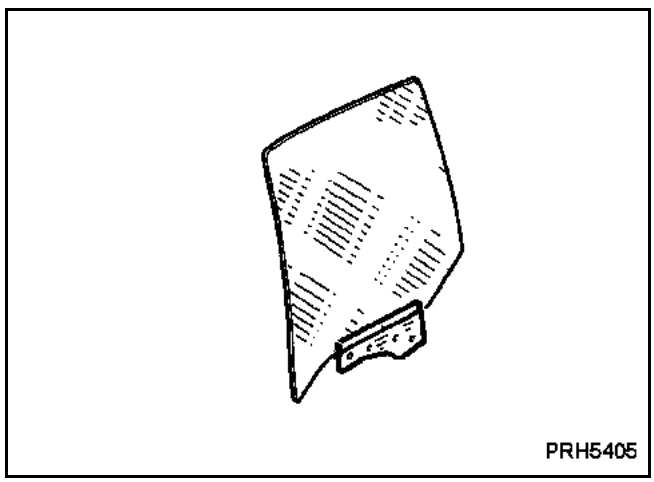

Déposer :
– la garniture de porte arrière (voir **chapitre 72A-B**),

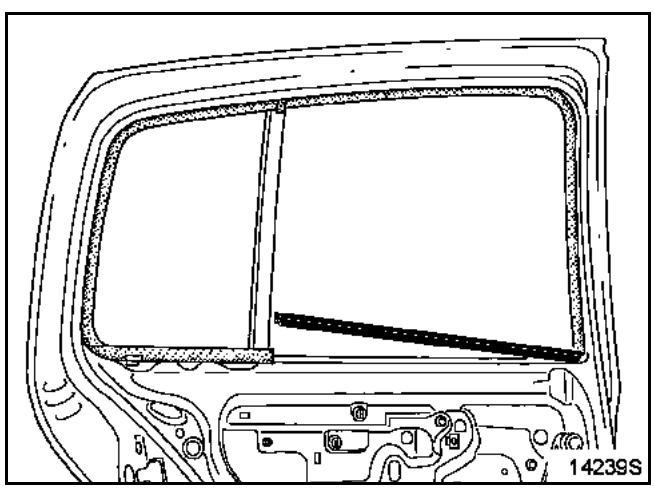

– le lécheur intérieur de vitre,

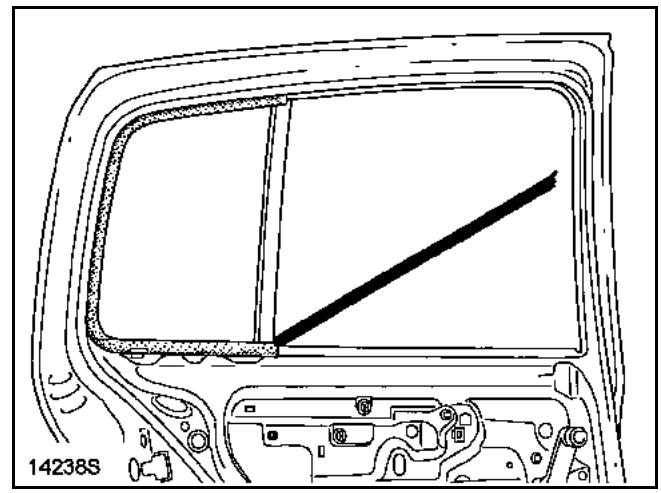

– le lécheur extérieur de vitre.

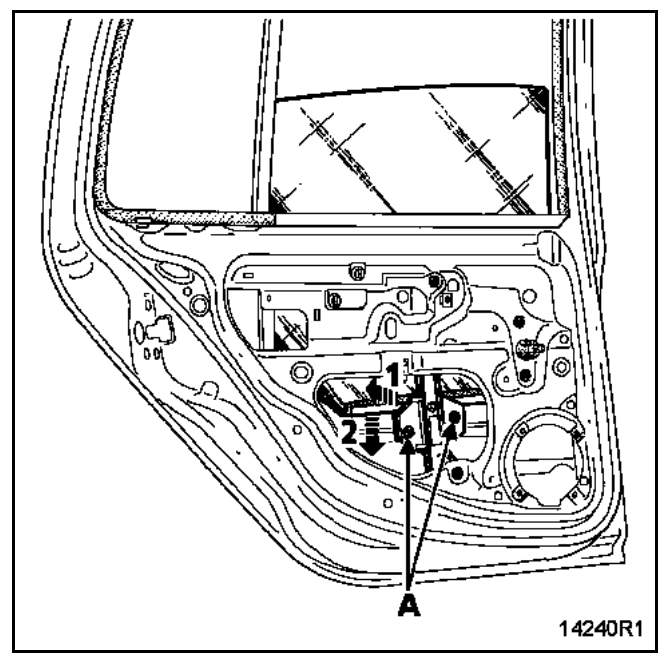

Descendre la vitre aux 3/4.

Déposer les deux vis de fixation (A).

Descendre la vitre en bas de caisson de porte (1) et (2).

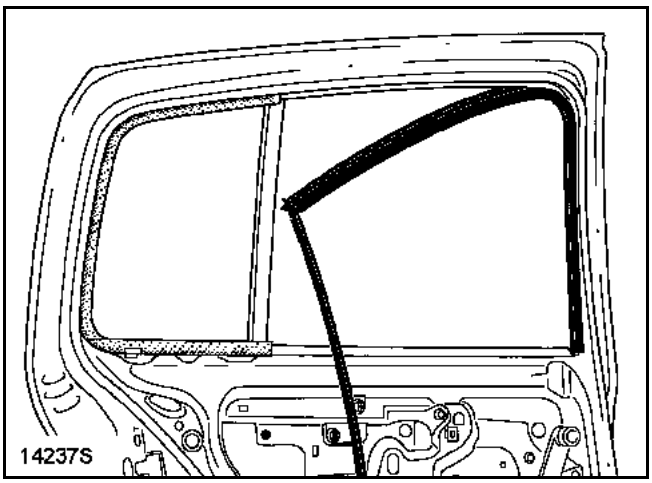

Dégager le coulisseau de vitre.

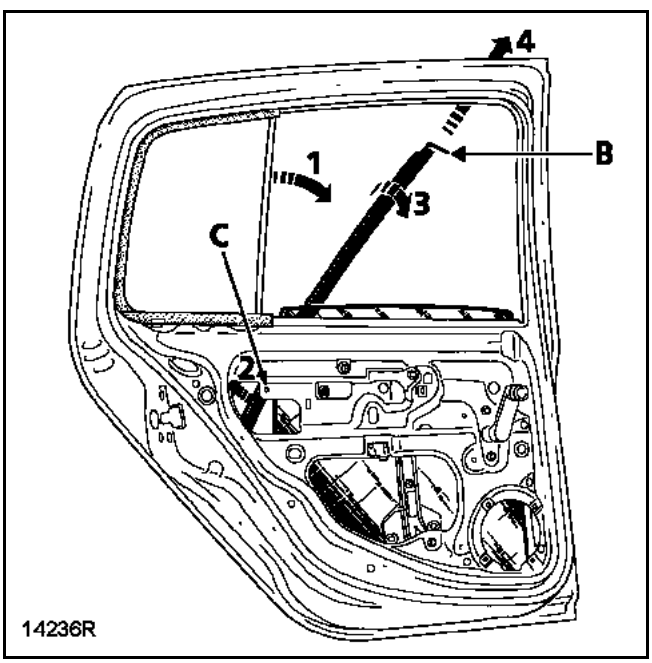

Déposer :
– la vis de fixation supérieure (B) du montant fixe,
– l'écrou de fixation inférieure (C) du montant fixe.

Basculer le montant vers l'avant (1) et dégager le goujon soudé (2).

Tourner d'un quart de tour le montant (3), afin de pouvoir le sortir du caisson (4).

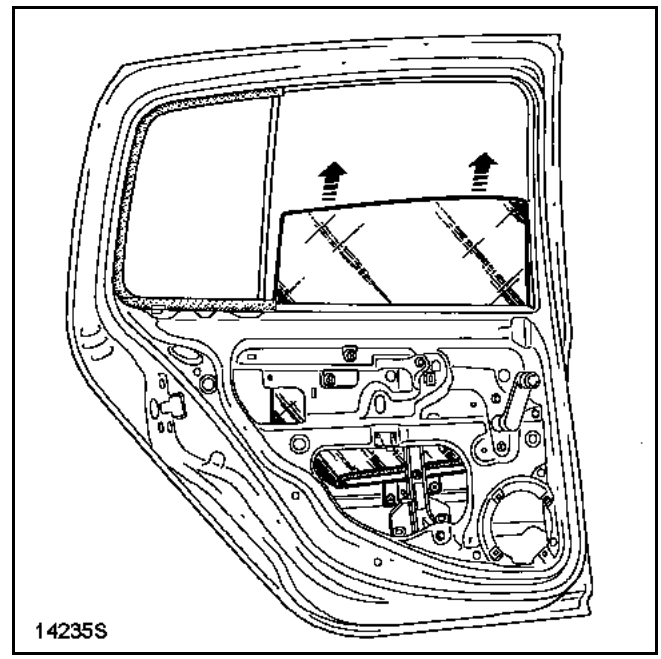

Dégager la vitre du caisson de porte de la même manière que sur l'illustration ci-dessus.

REPOSE

Lors de la repose des vis de fixation (A) (voir page précédente), avant de les serrer, remonter la vitre en butée haute.

Serrer les vis en passant une clé à pipe par les ajourages du caisson prévus à cet effet.

La vitre est alors correctement positionnée par rapport au chariot de guidage.

Pour remonter correctement le coulisseau de vitre, suivre la méthode décrite dans le **chapitre 66A-C**.

Prendre soin de chausser correctement le montant fixe au niveau de l'encadrement de vitre fixe et veiller au bon positionnement de la lèvre du coulisseau qui le recouvre côté vitre coulissante.

MISE EN PLACE DU BAS DE VITRE

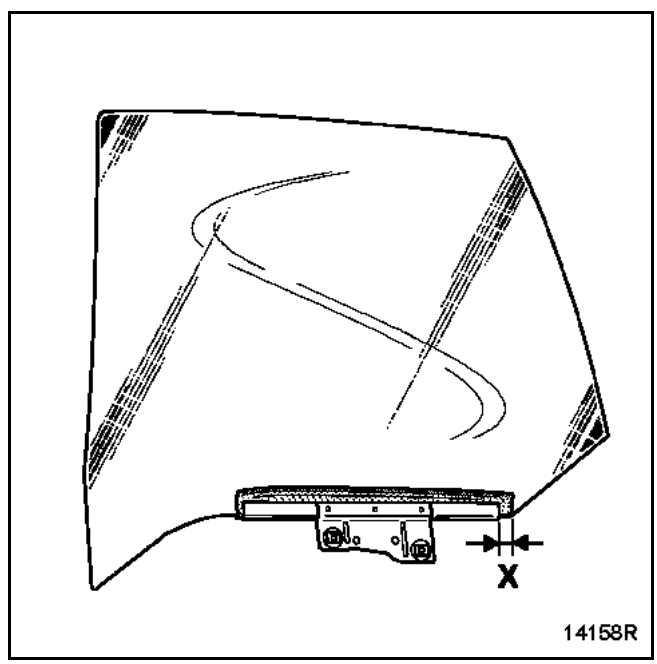

Respecter la cote (X) de **18 mm** pour chausser correctement le bas de vitre.

DEPOSE

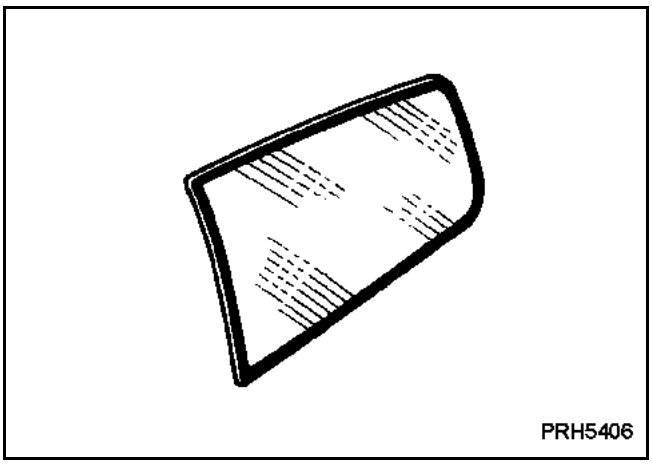

ATTENTION : la glace de custode comporte un joint d'aspect sur toute sa périphérie.
Ce joint n'est pas détaillé au Magasin Pièces de Rechange.

Dans le cas d'une dépose-repose de la glace suivre la méthode décrite page suivante pour ne pas agresser le joint lors de la dépose de la glace.

Déposer :
- la garniture de pied milieu (voir **chapitre 71A-E**),
- la garniture inférieure de pied milieu et de custode (voir **chapitre 71A-D**),
- la tablette arrière (voir **chapitre 74A-A**).

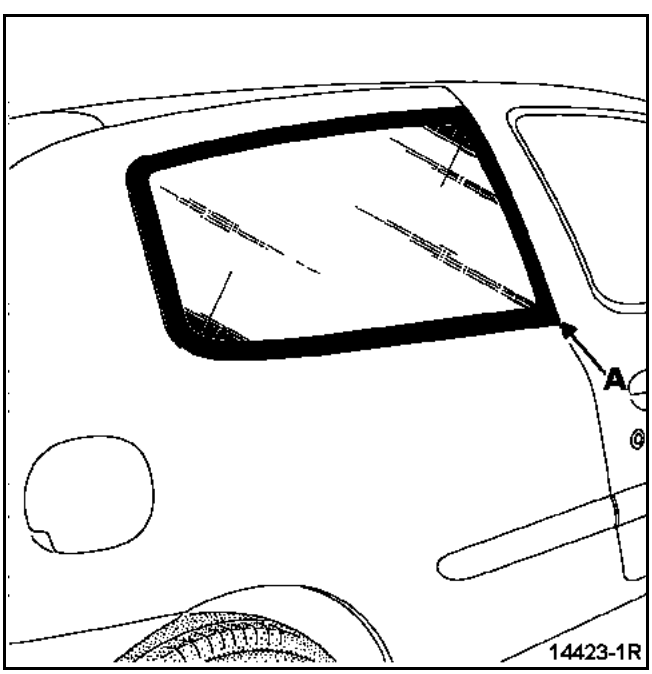

REMPLACEMENT DE LA GLACE - DECOUPE DU JOINT COLLE

Coller une bande de tirot sur toute la périphérie de la glace, afin de protéger la laque dans les zones de passage du câble.

Passer le câble de découpe à l'aide de l'aiguille passe-fil (voir **chapitre 50A-B**).

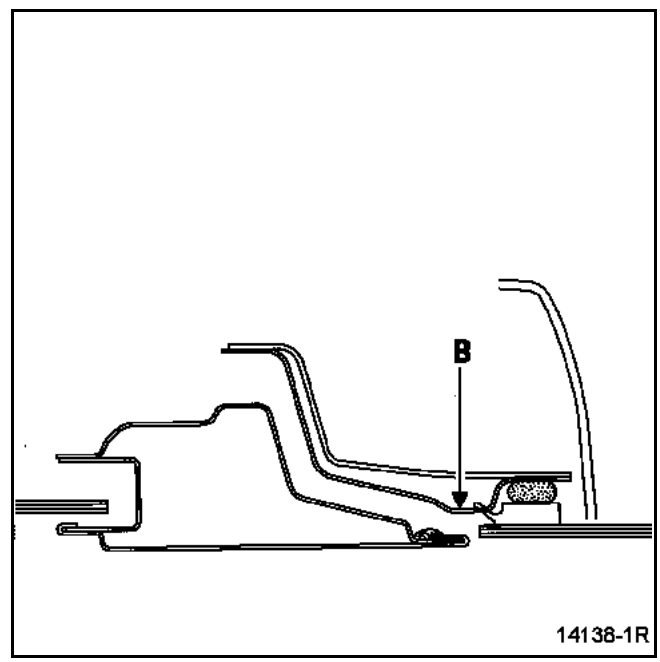

Le câble ne peut être inséré que dans le coin (A) de la glace. En effet, le pied milieu comporte un épaulement (B) qui rend impossible le passage du câble dans le reste de cette zone.

Mettre en place l'outil de piquage et la poignée de traction.

Découper le cordon de colle.

Comme moyen de découpe, vous pouvez utiliser également l'outil de découpe vitrage pneumatique (voir **chapitre 50A-B**).

Pour connaître et utiliser correctement cet outil, consulter la Note Technique **414A**.

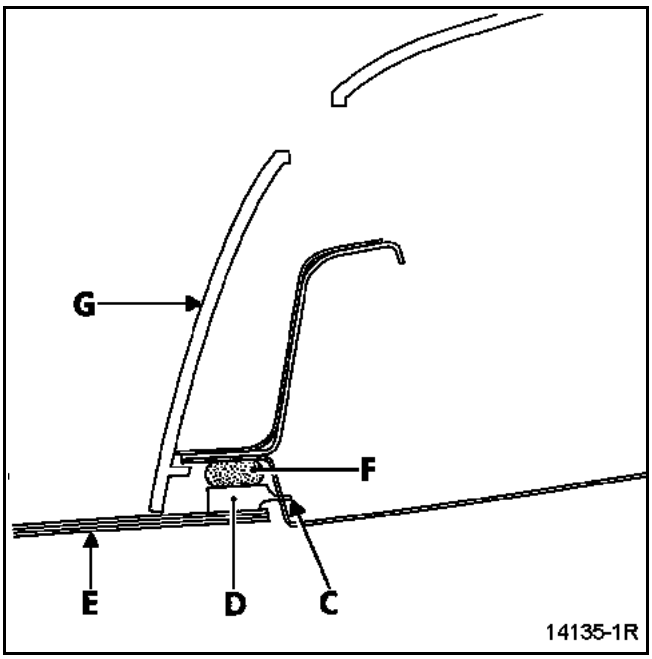

DEPOSE - REPOSE DE LA GLACE

La glace comporte un enjoliveur (C) faisant partie intégrante du surmoulage (D) de la glace (E).

Cordon de colle (F).

Garniture intérieure (G).

Cet enjoliveur comporte une lèvre apparente (C) sur toute la périphérie de la glace.

Pour préserver cet enjoliveur, lors du passage du câble de découpe, il est nécessaire de prendre les dispositions préalables suivantes :

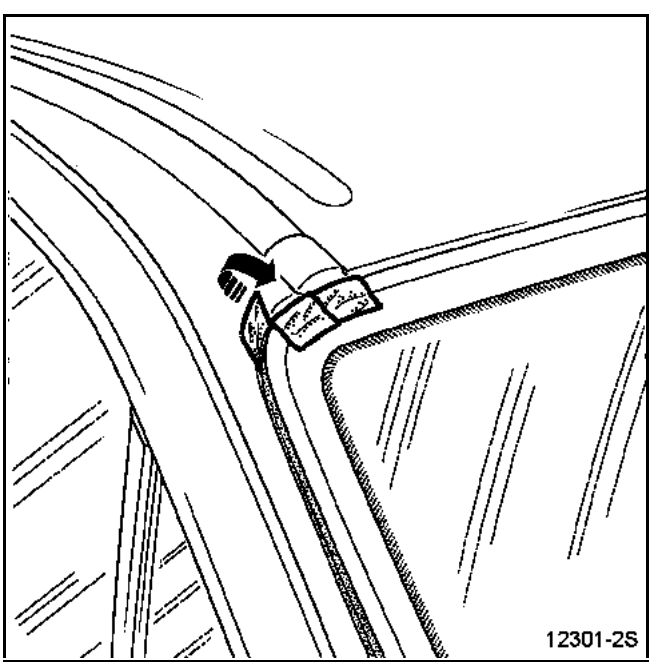

A l'aide d'un ruban de masquage avec barrette rigide de **10 mm**, protéger la lèvre souple de l'enjoliveur sur toute la périphérie de la glace.

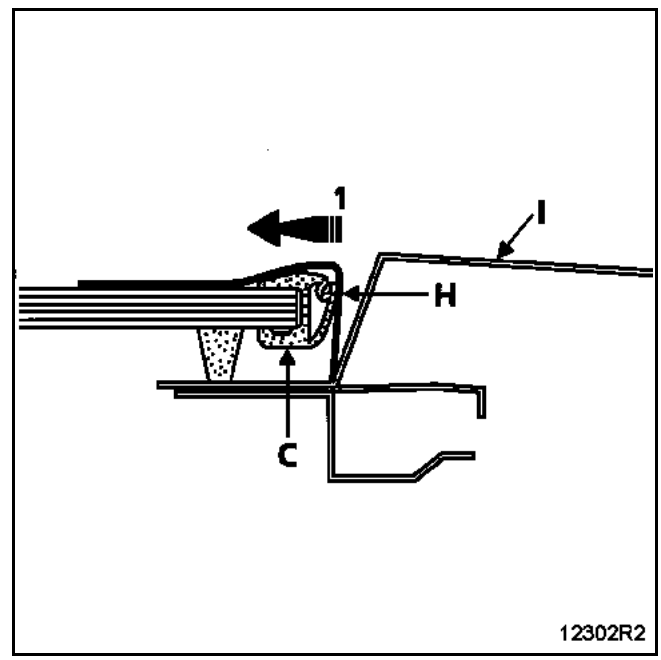

NOTA : insérer la barrette rigide en plastique (H) que comporte ce ruban adhésif entre la lèvre souple (C) et la tôle peinte du panneau d'aile (I).

Celui-ci assure le retrait de la lèvre qui est alors maintenue écartée (1) lors du passage du câble de découpe.

Pour connaître la méthode de pose de ce type de ruban consulter la Note Technique **419A**.

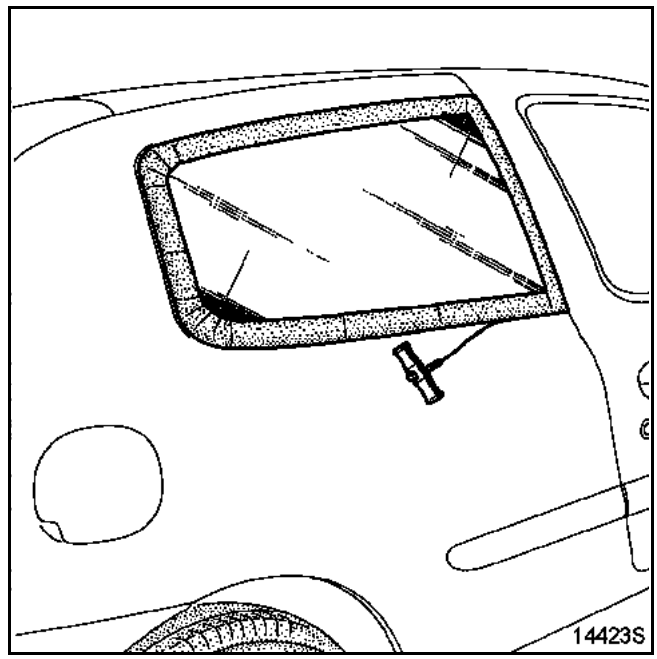

Opérer à la découpe du cordon de colle en tirant la poignée de traction (côté extérieur) bien parallèle au bord de la glace pour limiter l'agression du surmoulage.

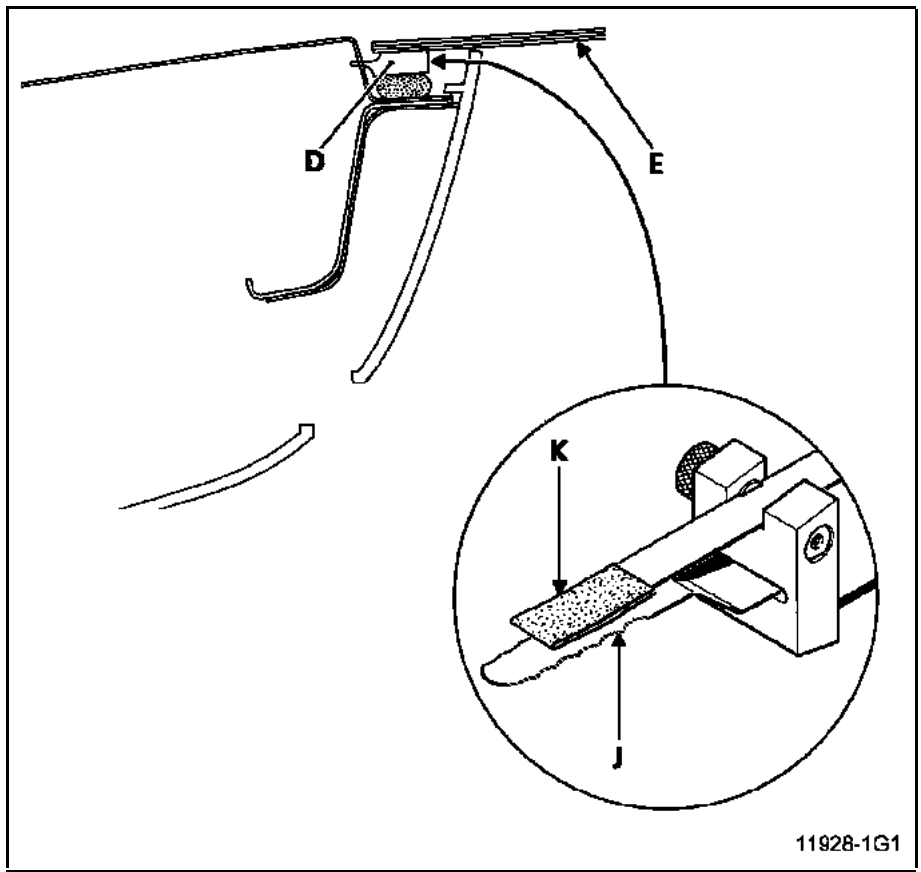

DECOUPE SPECIFIQUE DU CORDON DE COLLE A L'AIDE DE L'OUTIL PNEUMATIQUE DE DEPOSE VITRAGE

RAPPEL : pour déposer les vitrages surmoulés comme cette glace de custode (E), **il faut utiliser une lame (J) spécifique WK24ZR** qui n'agresse pas le surmoulage (D) de la glace.

En effet, les dents agressives de la lame sont orientées côté feuillure et l'autre face est légèrement bombée de façon à limiter l'agression du surmoulage.

Le guide droit (K), à monter sur l'outil, doit prendre appui sur le verre, afin de caler la lame la plus proche possible de la feuillure lors de l'opération de découpe du cordon de colle.

NOTA : il est important de **recouvrir l'extrémité du guide (K) de trois pastilles de velcro sur chaque face du guide** (livré dans le kit) pour un positionnement optimal de la lame.

COLLAGE ET POSE DE LA VITRE DE CUSTODE

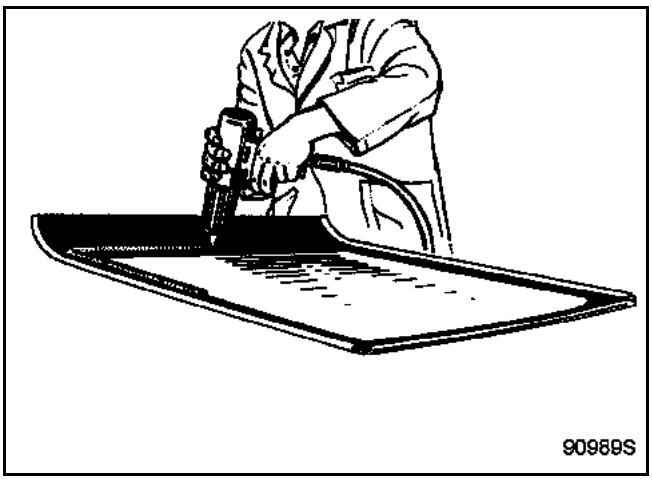

La préparation des zones de collage est indiquée dans la méthode générale de collage vitrage Note Technique **560A**.

Juste après dépose du mastic colle sur la glace, présenter celle-ci au-dessus de son logement sur le panneau d'aile et la centrer en respectant les jeux d'aspect ci-après.

JEUX D'ASPECT

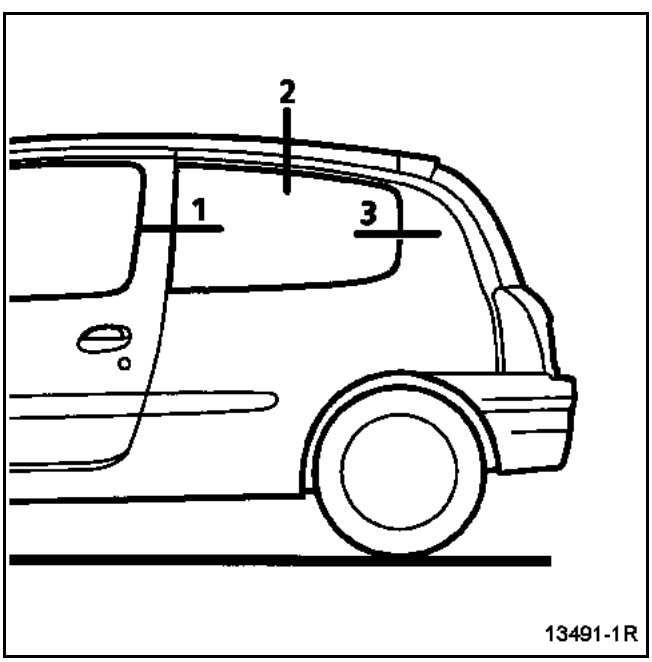

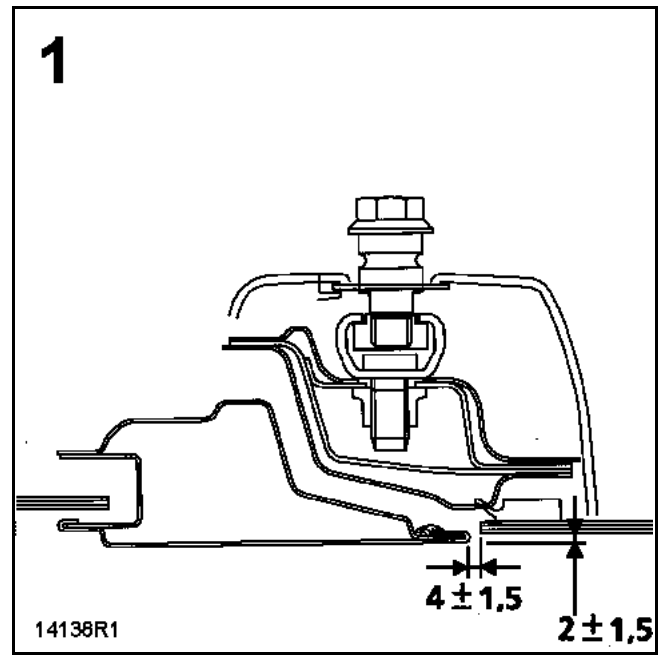

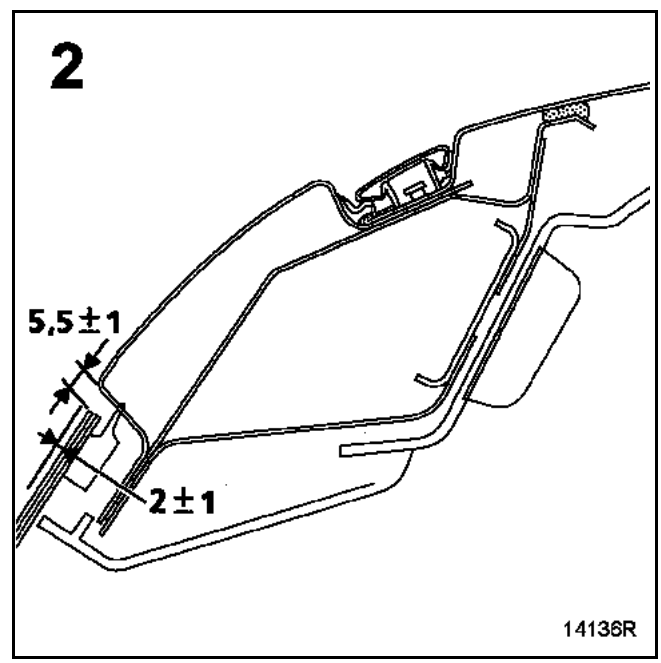

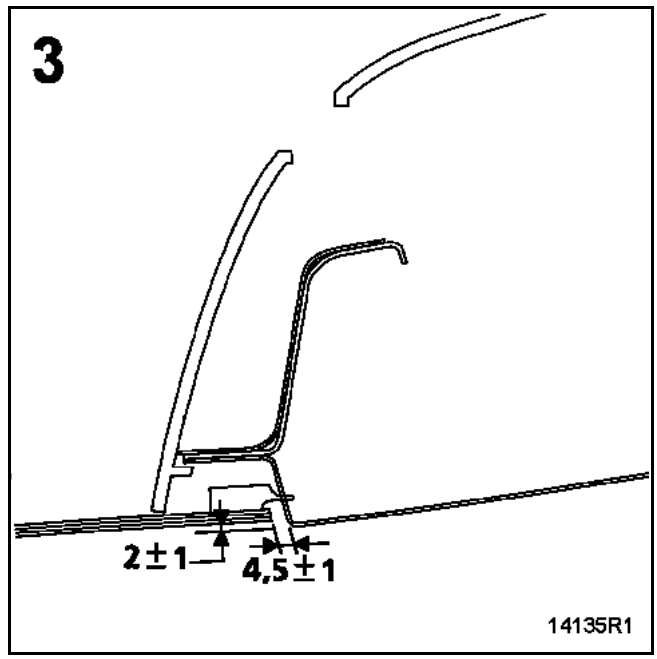
3
2±1
4,5±1
14135R1

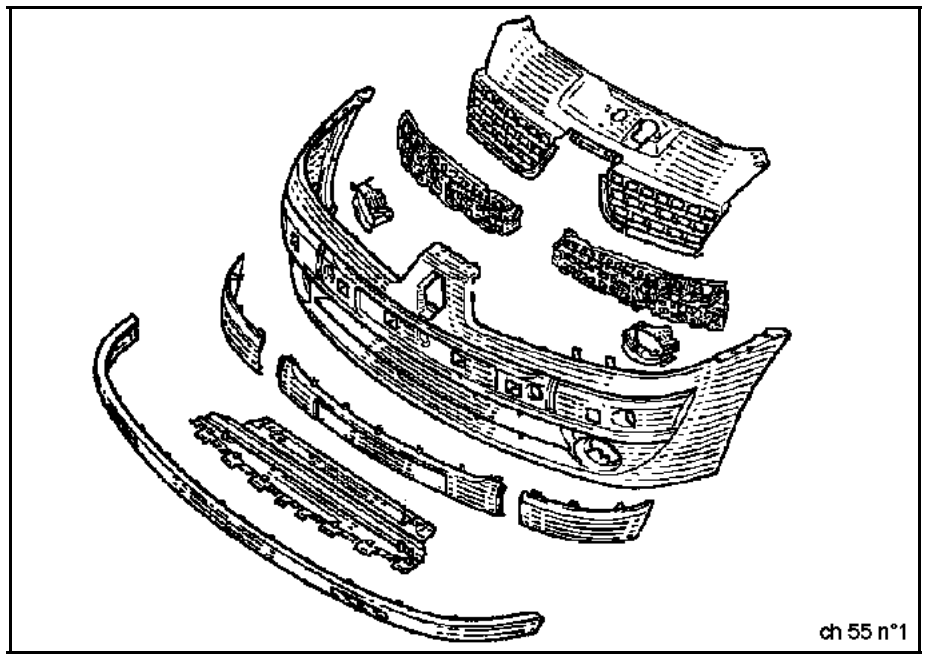

DEPOSE

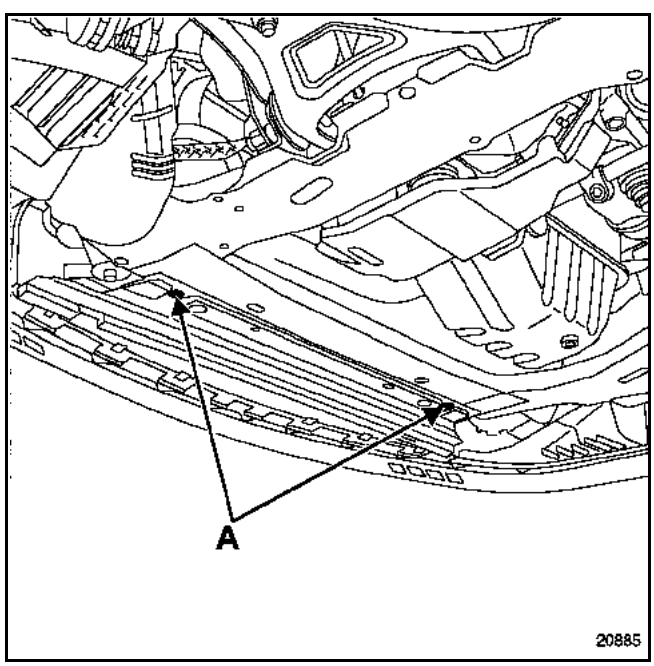

Déposer :
– les deux vis de fixation inférieure (A),

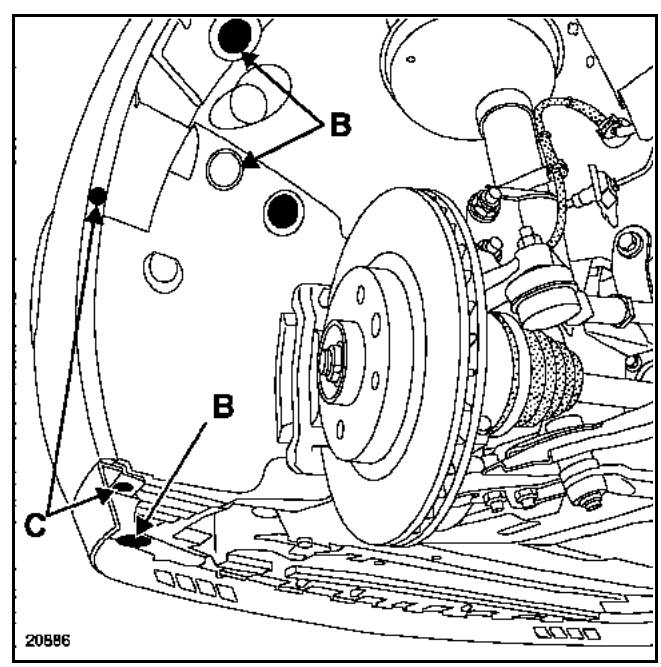

– les trois agrafes (B),
– les deux vis (C).

Dégager partiellement le protecteur intérieur d'aile avant.

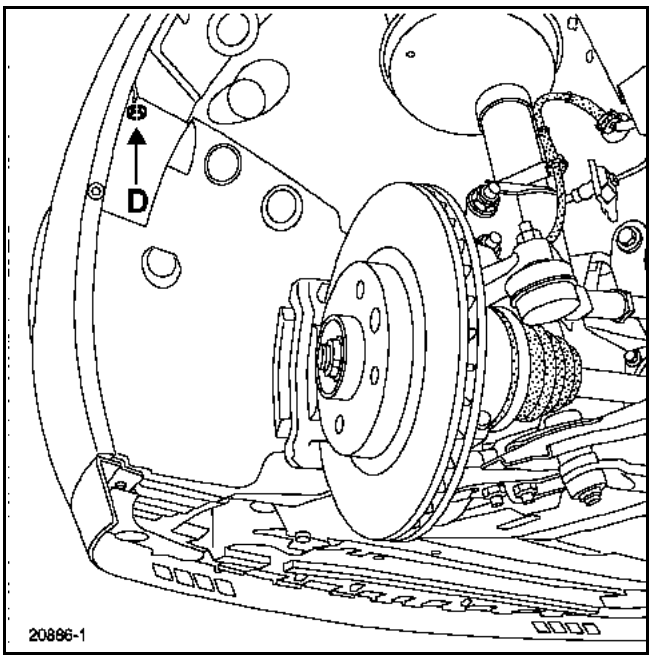

Déposer les vis latérales (D).

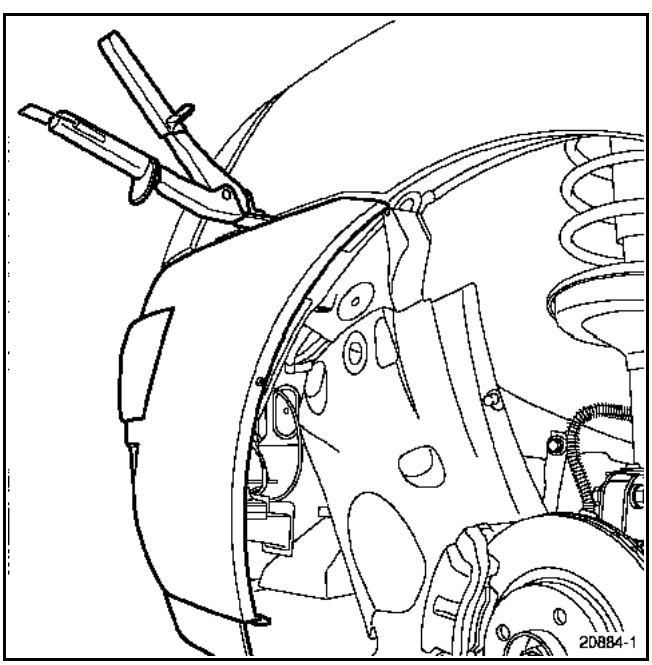

ATTENTION : avant la dépose de la partie latérale du bouclier, protéger l'aile avant et le bouclier avec du ruban de masquage.

Insérer un outil **(exemple : pince à dégrafer)**, exercer une pression avec l'outil en tirant légèrement sur le bouclier,

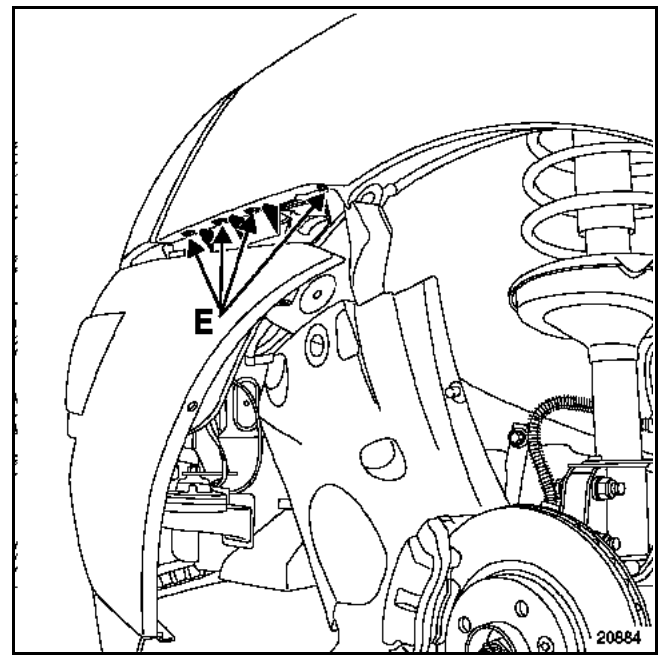

afin de le dégager des quatre clips (E).

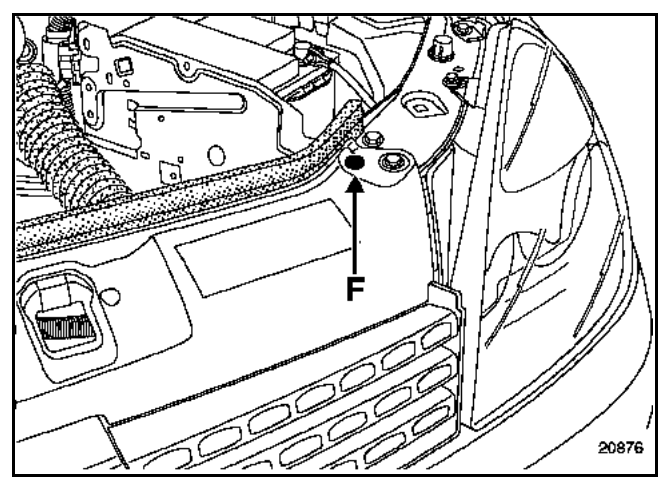

Déposer les deux agrafes (F).

Dégager partiellement le bouclier.

Débrancher :
– le connecteur d'alimentation des feux antibrouillard (si équipé),
– l'alimentation des gicleurs de lave-phare (si équipé).

Déposer le bouclier (deux opérateurs).

REPOSE (deux opérateurs)

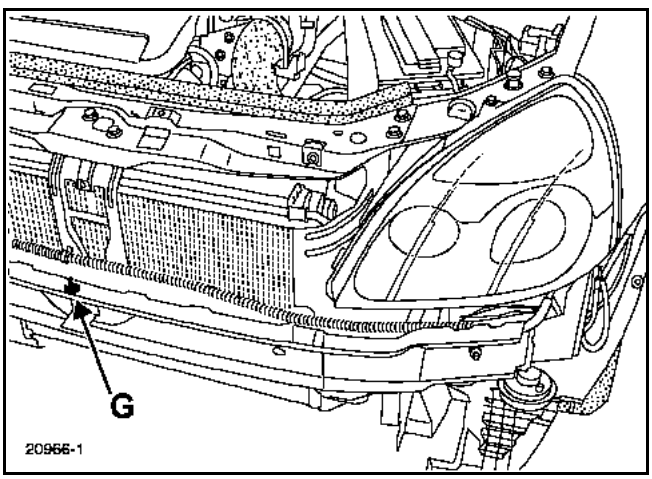

Avant de présenter le bouclier, s'assurer de la présence du guide d'indexage (G) qui assure le bon positionnement de celui-ci.

Brancher les gicleurs de lave-phare et le connecteur des feux antibrouillard.

REMPLACEMENT DU BOUCLIER

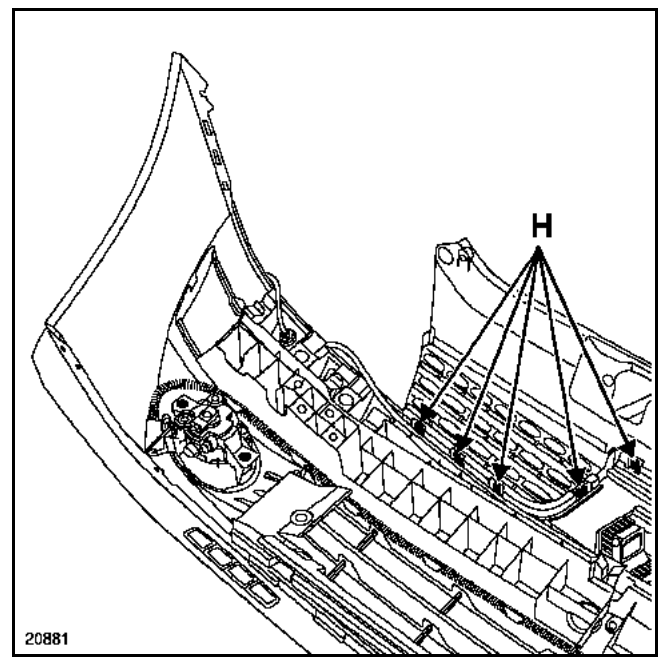

Débrancher le connecteur des feux antibrouillard.

Déposer les deux vis de fixation, puis dégager le feu antibrouillard.

Dégager les clips (H) et déposer la grille de calandre.

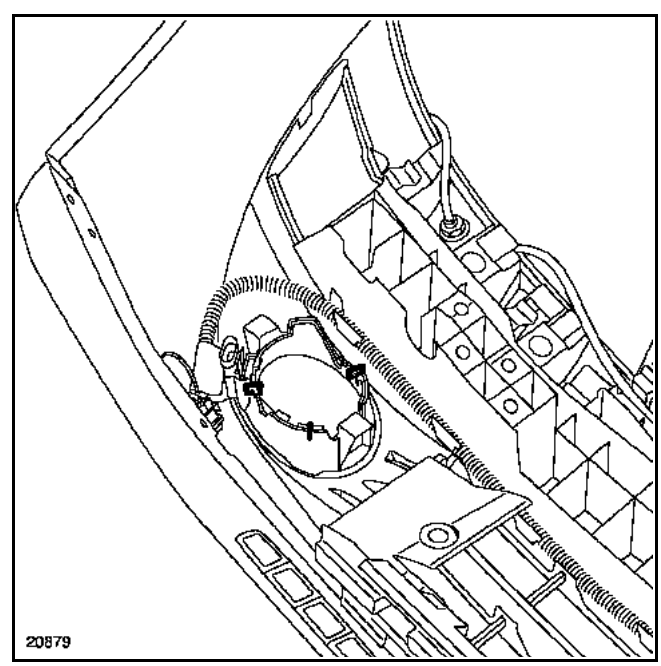

Déposer les trois agrafes puis retirer le support de feu antibrouillard.

Dégager le faisceau du support.

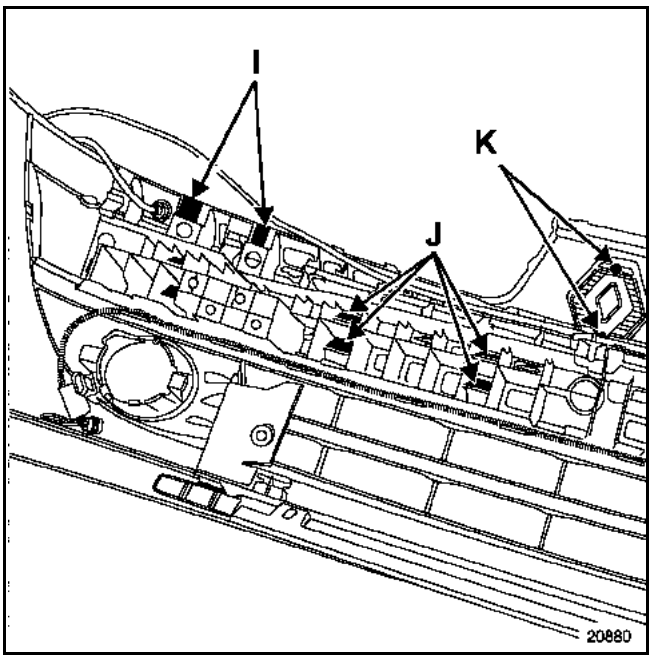

Déposer :
– les deux clips (I),
– les six clips (J), puis dégager l'absorbeur,
– les deux vis (K) et dégager le monogramme,

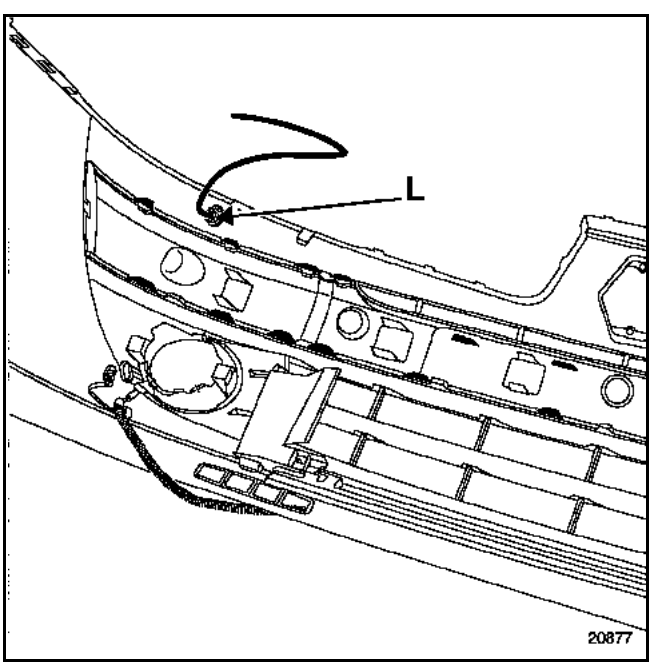

– les deux bourrelets latéraux,
– le bourrelet central,
– l'écrou (L) et dégager le gicleur.

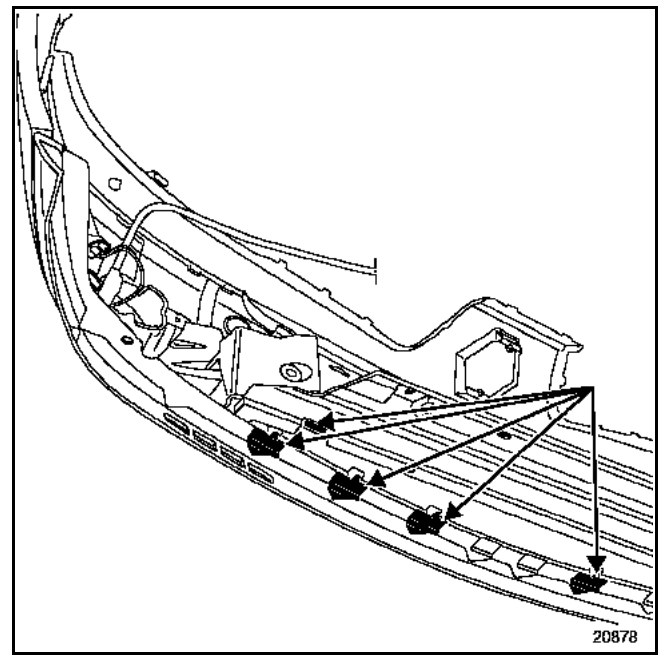

Dégager les clips, puis déposer le carter.

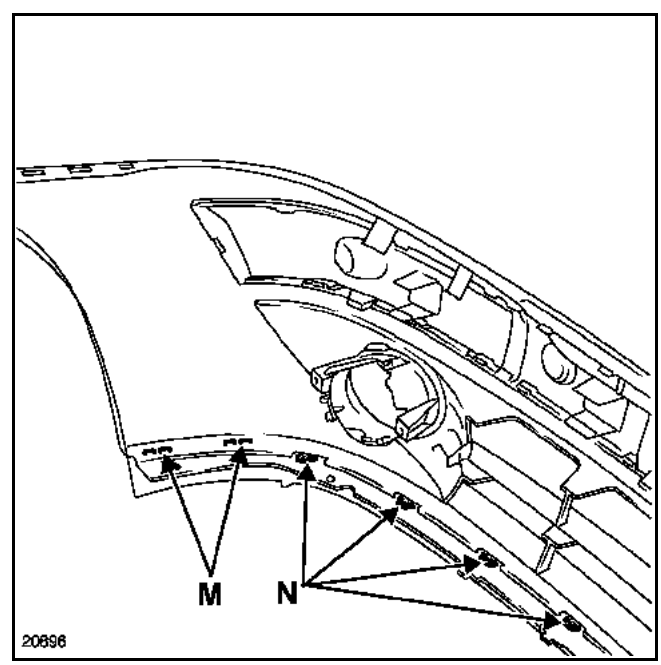

Déposer :
– les agrafes (M),
– les clips (N),
– la lame aérodynamique.

PARTICULARITES DE LA REPOSE

Repose de support de feu antibrouillard

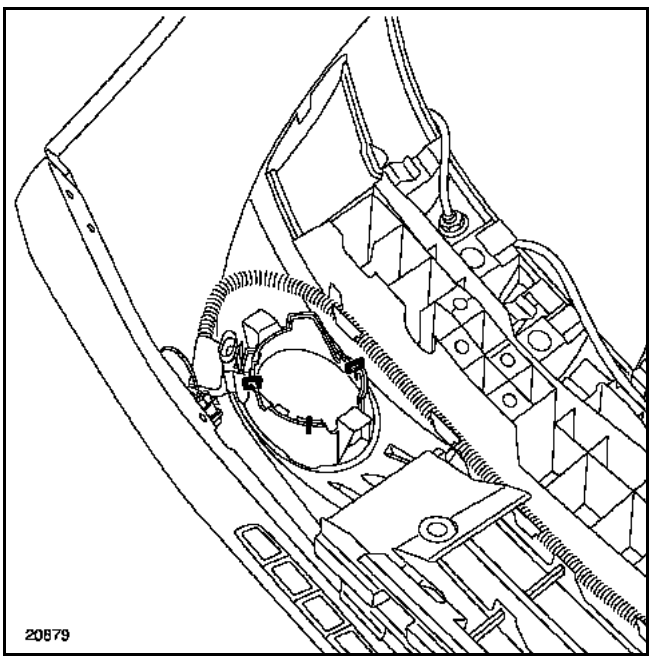

A l'aide de l'outil **(Car. 1521)**, agrafer le support antibrouillard sur le bouclier (agrafe de feu nez de porc).

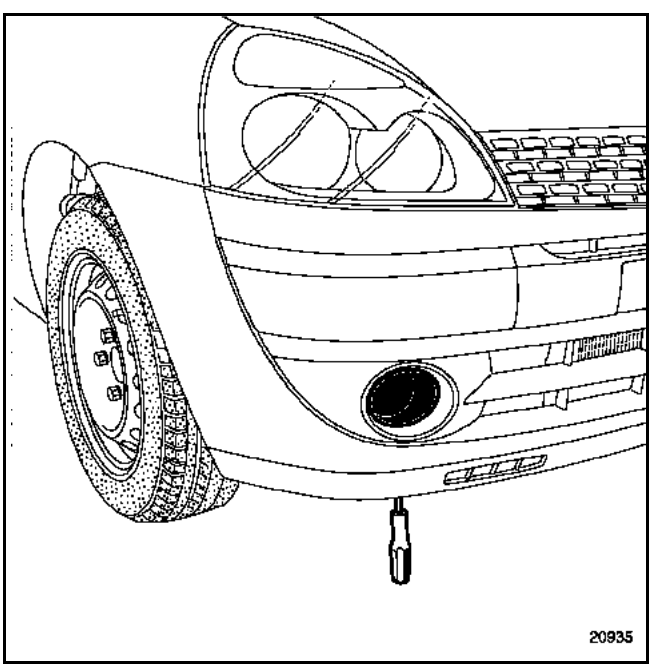

A l'aide d'un tournevis, régler les deux feux antibrouillard.

ADAPTATION DE LA PIECE DU MAGASIN PIECES DE RECHANGE POUR LE MONTAGE DES GICLEURS DE LAVE-PHARES

NOTA : il est nécessaire de percer le bouclier selon le prémarquage lorsque celui-ci comporte des gicleurs de lave-phares (avant peinture de préférence).

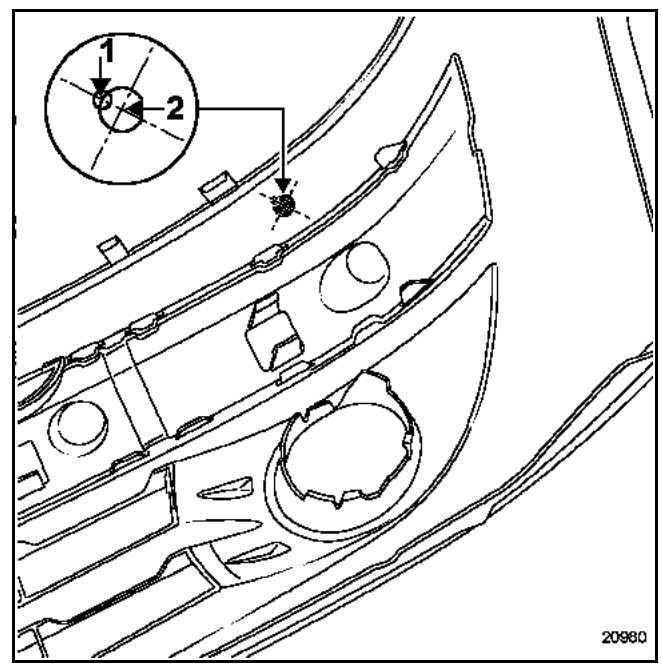

Utiliser :
- un foret de **3 millimètres** de diamètre pour percer le trou d'indexage (1),
- un foret de **3 millimètres** de diamètre, pour percer l'avant-trou et terminer l'opération avec une fraise conique pour le trou du gicleur (2).

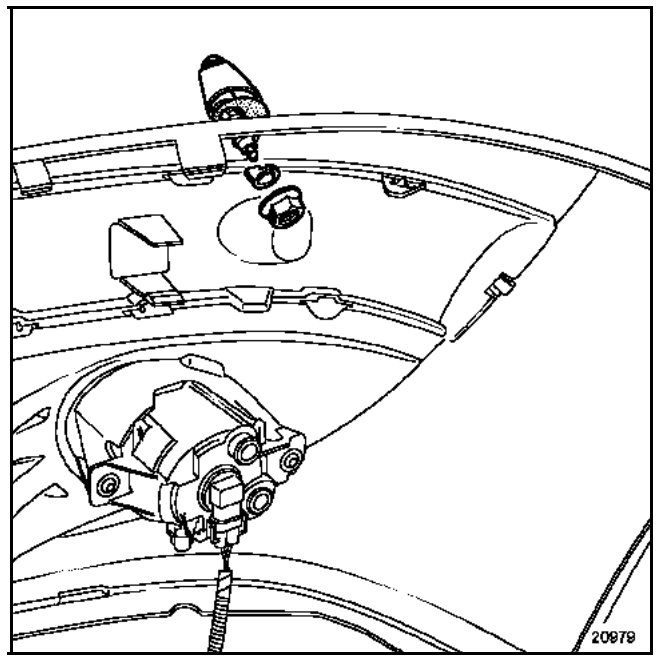

Positionner le gicleur avec sa cale et son joint d'étanchéité.

Serrer modérément l'écrou du gicleur.

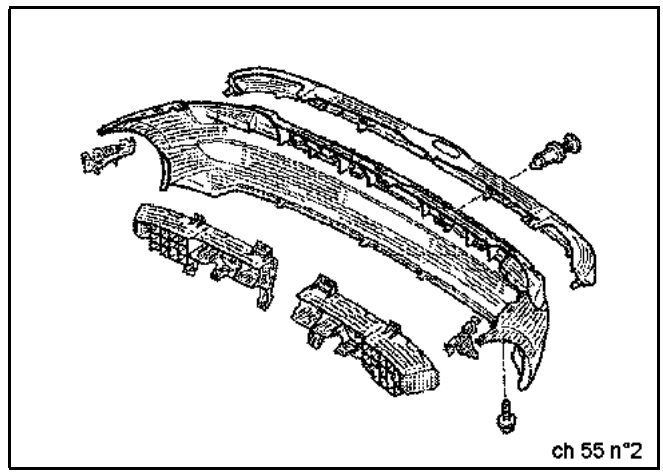

DEPOSE (VERSION 3 ET 5 PORTES)

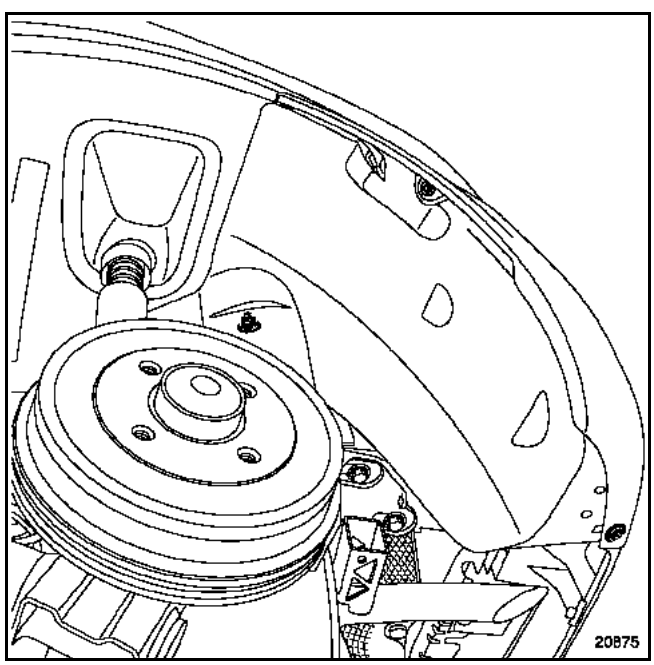

Déposer :
– les trois fixations, puis dégager le protecteur intérieur d'aile,

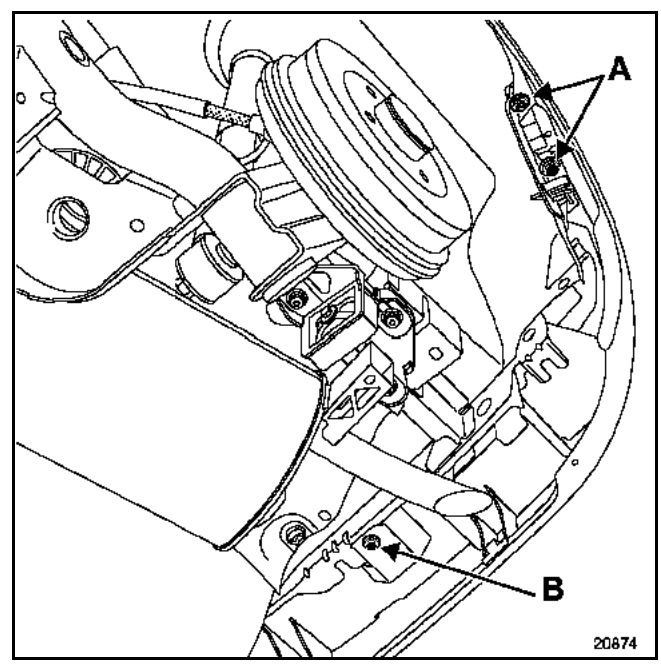

– les vis de fixation latérale (A),
– les vis de fixation inférieure (B).

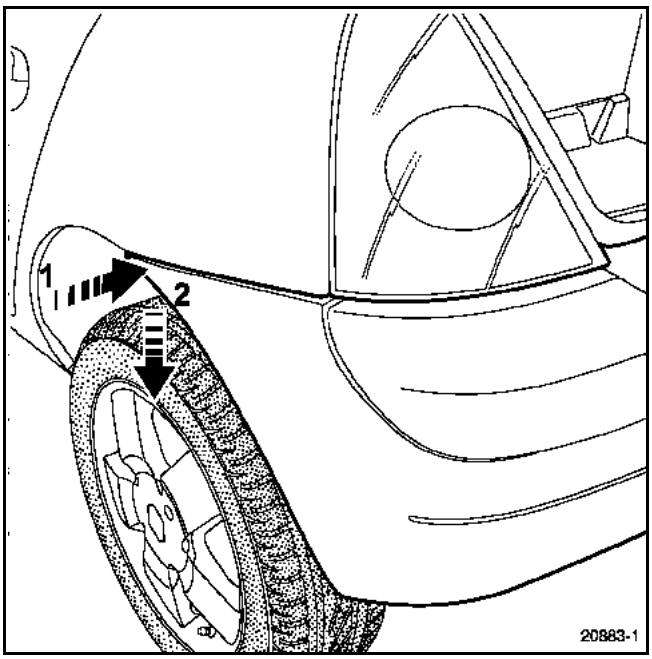

Dégager l'angle du bouclier (1), puis incliner le bouclier (2).

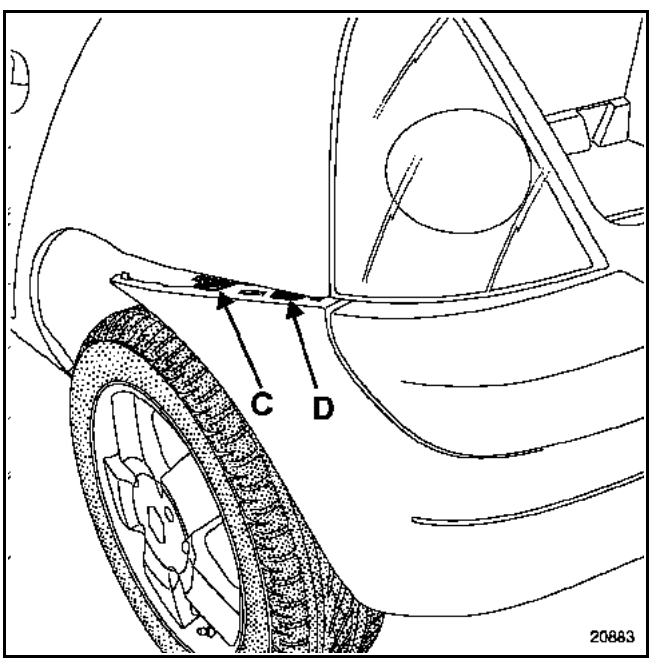

Protéger la feuillure de l'aile arrière.

A l'aide d'un tournevis plat, dégager les clips (C) et (D).

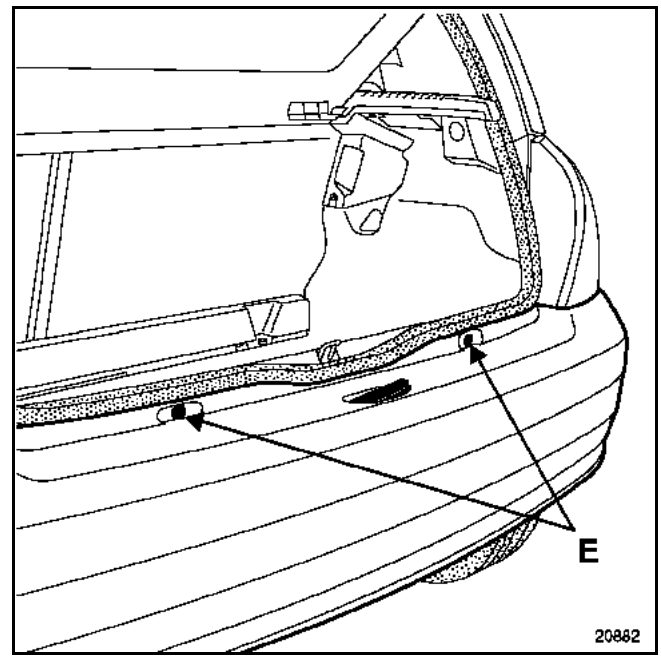

Déposer :
– l'éclaireur de plaque et son connecteur,
– les deux agrafes (E) et dégager le bouclier.

REMPLACEMENT DU BOUCLIER

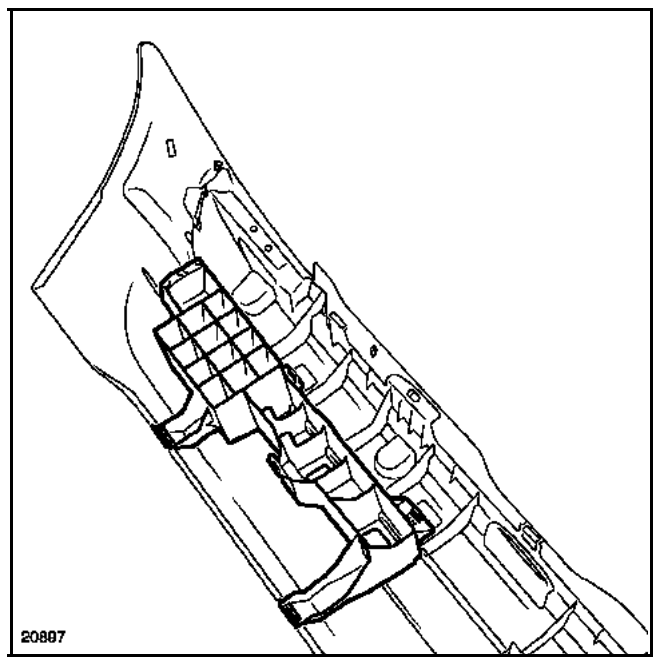

A l'aide d'un tournevis plat, déclipper les quatre fixations puis déposer l'absorbeur.

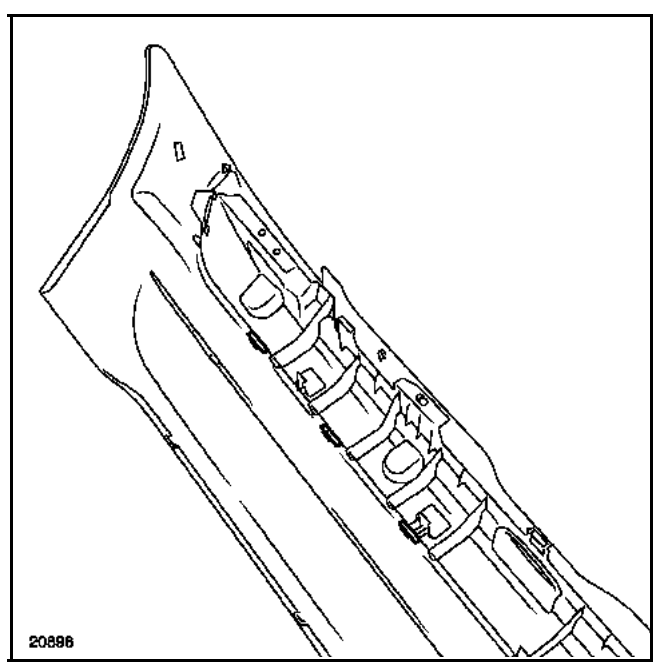

Déclipper les fixations du bourrelet, puis retirer celui-ci.

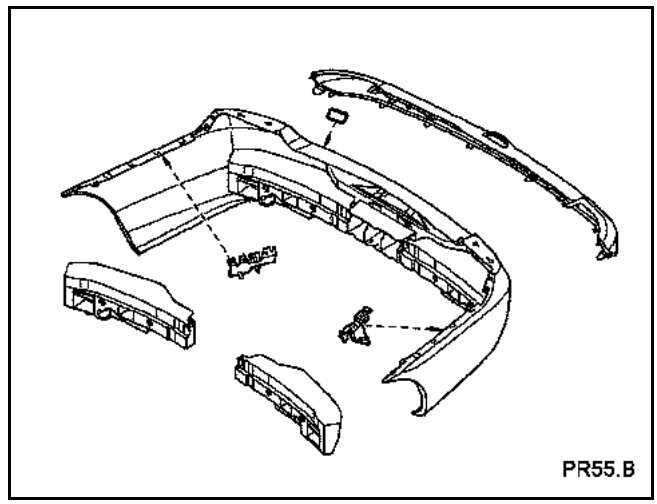

DEPOSE-REPOSE (VERSION 4 PORTES)

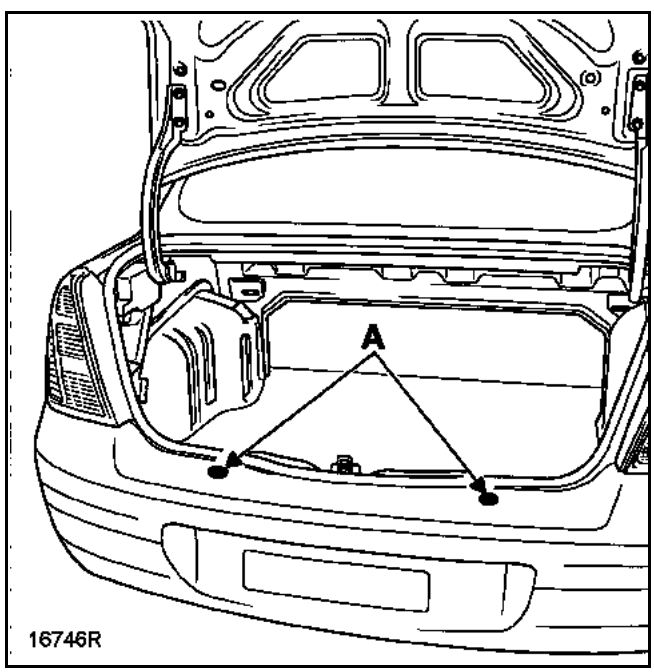

Déposer :
– les deux agrafes de fixation supérieures (A),

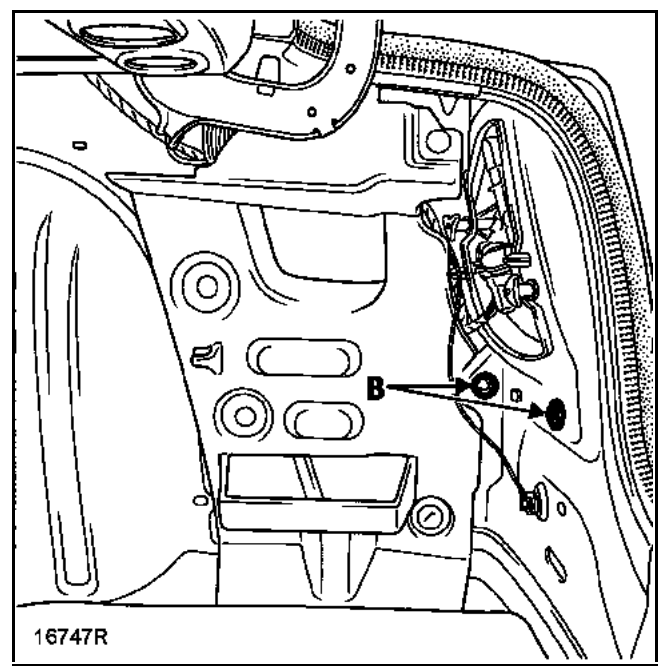

– les deux vis de fixation intérieures (B).

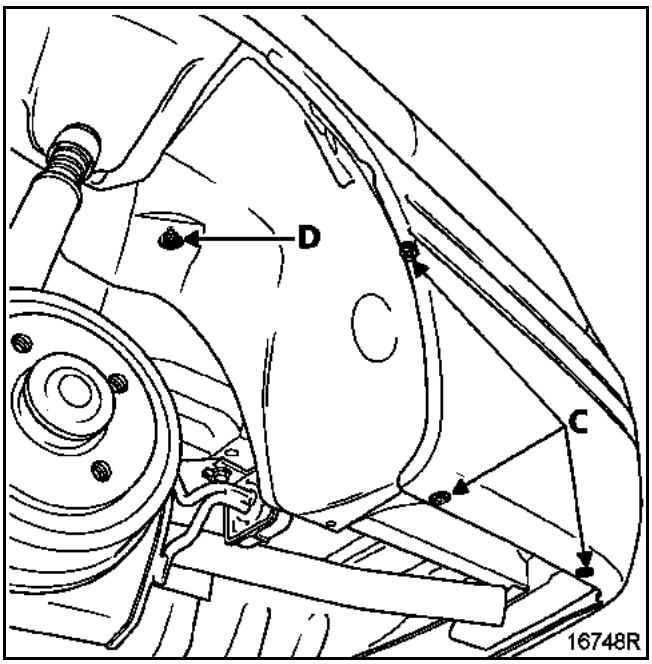

Déposer
– les trois vis de fixation (C) du pare-boue,
– l'écrou de fixation (D),

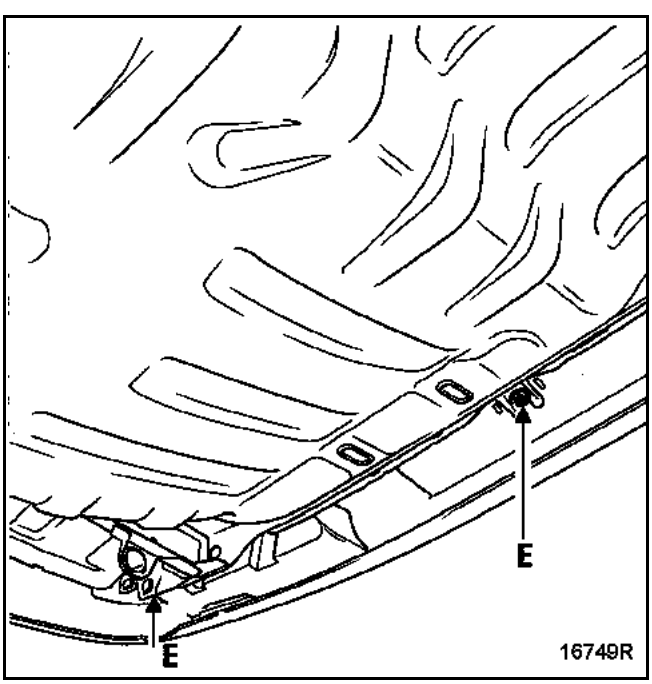

– les vis de fixation inférieures de la jupe (E),

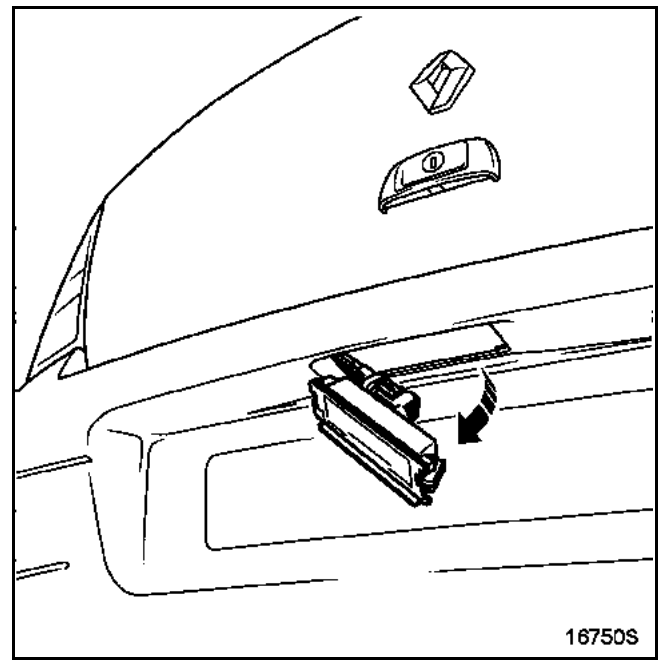

– l'éclaireur de plaque à l'aide d'un tournevis plat.

Déconnecter le faisceau.

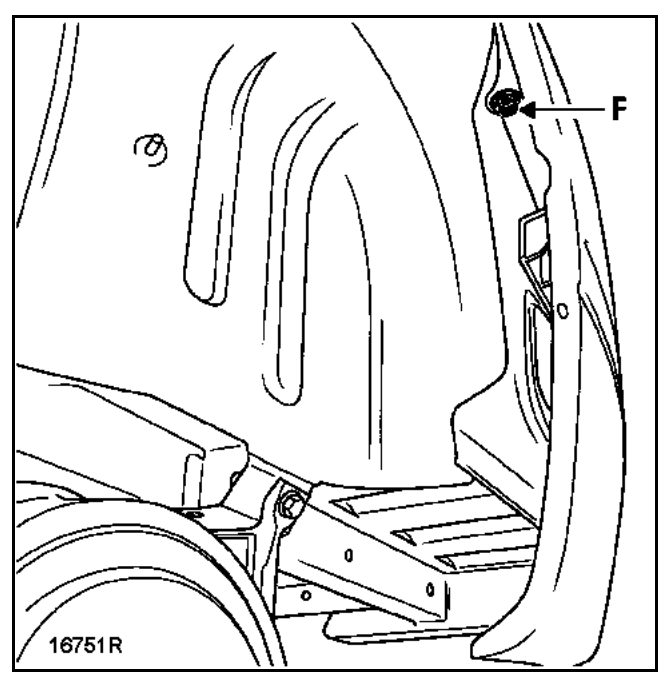

Déposer les vis de fixation latérales (F).

Glisser le bouclier vers l'arrière, afin de le dégager des centreurs latéraux. Pour des raisons de sécurité, il est conseillé d'effectuer cette opération à deux.

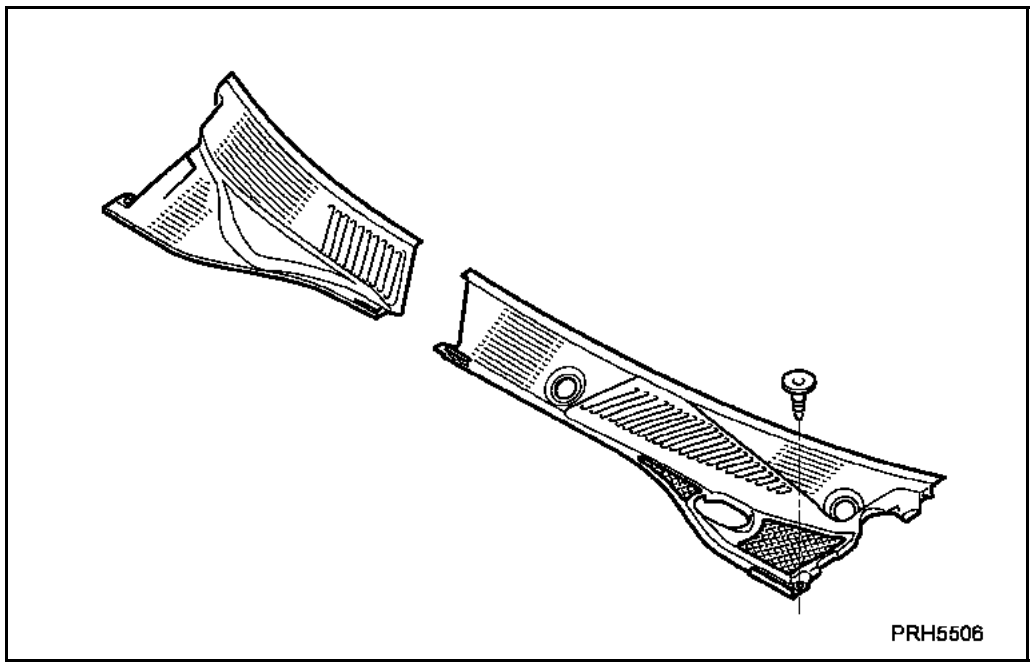

DEPOSE DE LA DEMI-GRILLE GAUCHE

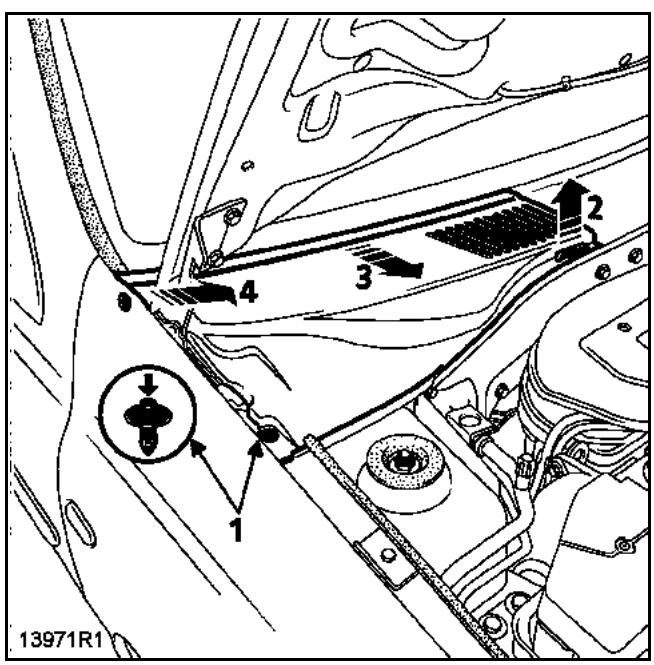

Dépose des rivets (1) :

A l'aide d'un tournevis étoile **10** ou **20**, presser l'axe au centre du rivet et descendre celui-ci de **5 mm** maximum.

Dégager le rivet de la grille d'auvent.

Déclipper la grille d'auvent (2).

Dégager :
- les agrafes de maintien de la grille logées sous la traverse de baie de pare-brise (3),
- le pion de positionnement de la grille logé dans la corne d'aile (4).

DEPOSE DE LA DEMI-GRILLE DROITE

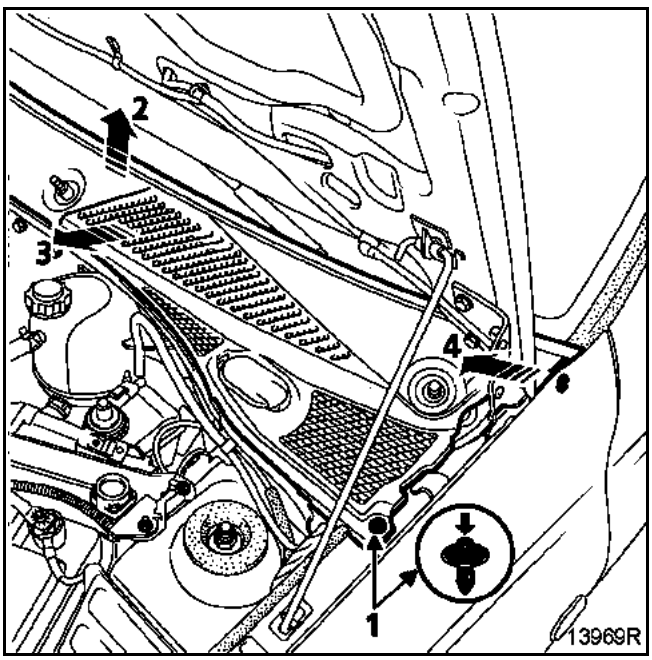

Pour déposer la demi-grille droite, il est nécessaire de retirer préalablement la demi-grille gauche.

Suivre les opérations de dépose décrites ci-avant pour la demi-grille gauche.

DEPOSE ET REMPLACEMENT DES AGRAFES DE MAINTIEN

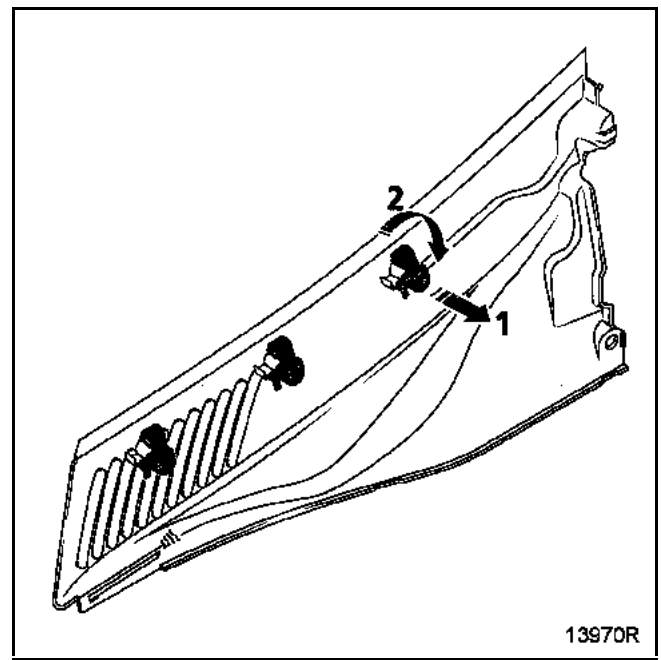

Soulever le clips anti-rotation (1) de l'agrafe et la tourner (2) d'un quart de tour.

Dégager celle-ci de la grille.

REPOSE

NOTA : lors de la repose de chaque grille d'auvent, il faut positionner correctement l'axe du rivet (1) avant clippage (voir illustration ci-contre). Pour cela, repousser vers le haut l'axe du rivet afin qu'il dépasse d'environ **5 mm**.

Mettre en place le rivet et pousser sur l'axe afin qu'il affleure avec la tête du rivet.

Dans cette position, la grille est clippée sur la traverse.

DEPOSE DE LA BAGUETTE DE PORTE AVANT

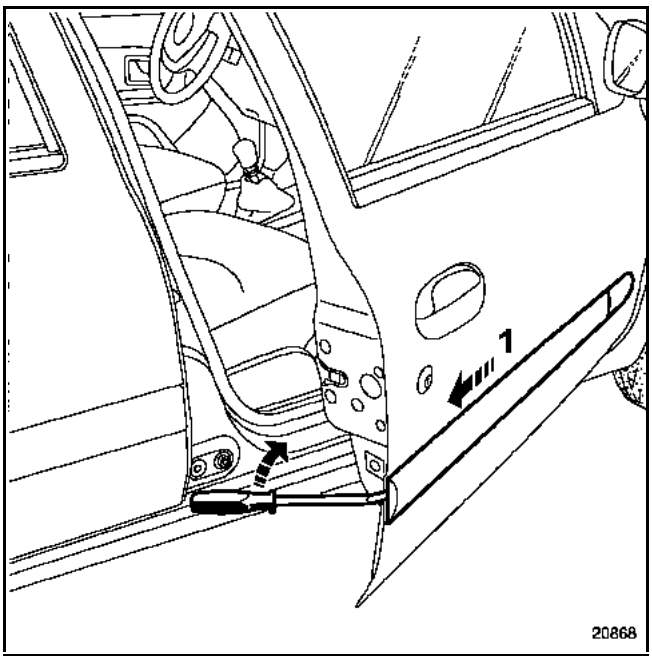

Protéger la feuillure de la porte.

Insérer l'outil **(Car.1597)** puis exercer une pression avec l'outil, afin de dégager la baguette (1).

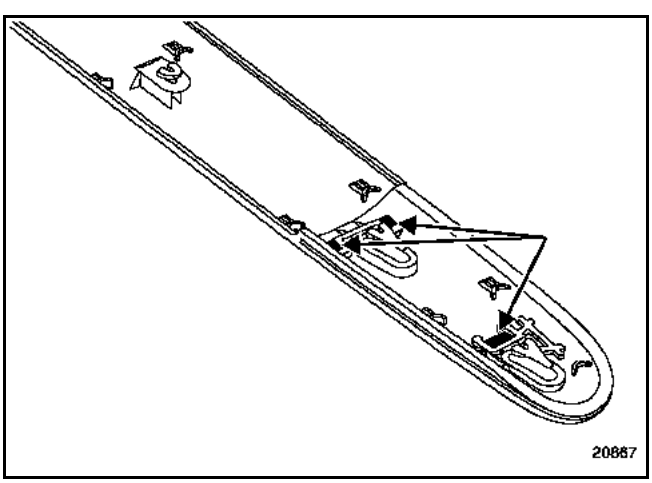

A l'aide d'un petit tournevis, dégager les trois clips, puis déposer le monogramme.

DEPOSE DE LA BAGUETTE DE PORTE ARRIERE

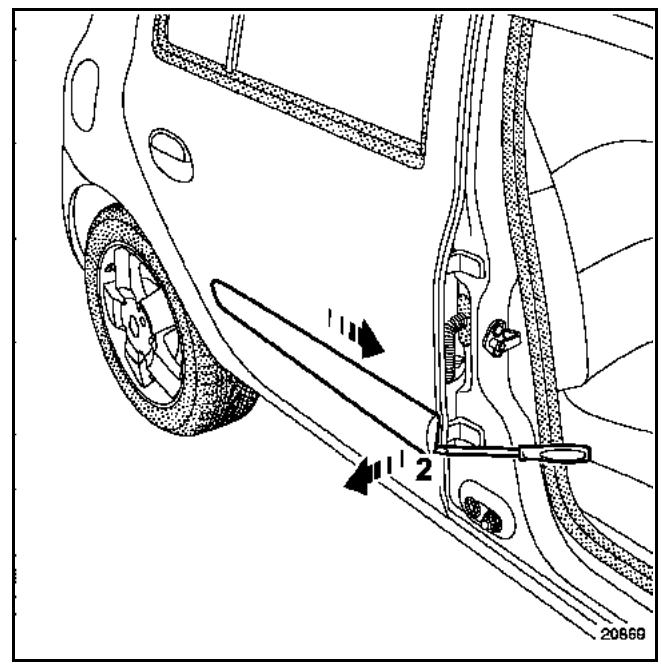

Protéger la feuillure de la porte.

Insérer l'outil **(Car.1597)** afin d'écarter la baguette en partie basse (2) puis la faire glisser vers l'avant du véhicule.

PARTICULARITES DE LA REPOSE

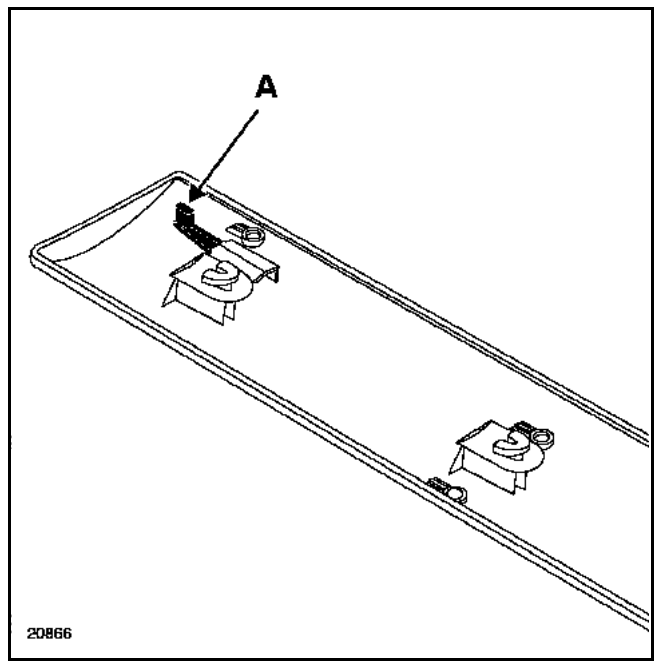

Avant la repose des baguettes, il sera nécessaire de ressortir légèrement la languette (A), afin d'assurer le verrouillage de la baguette.

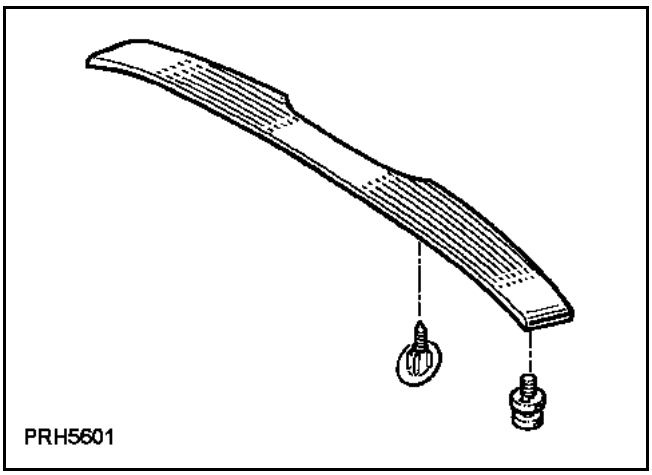

DEPOSE

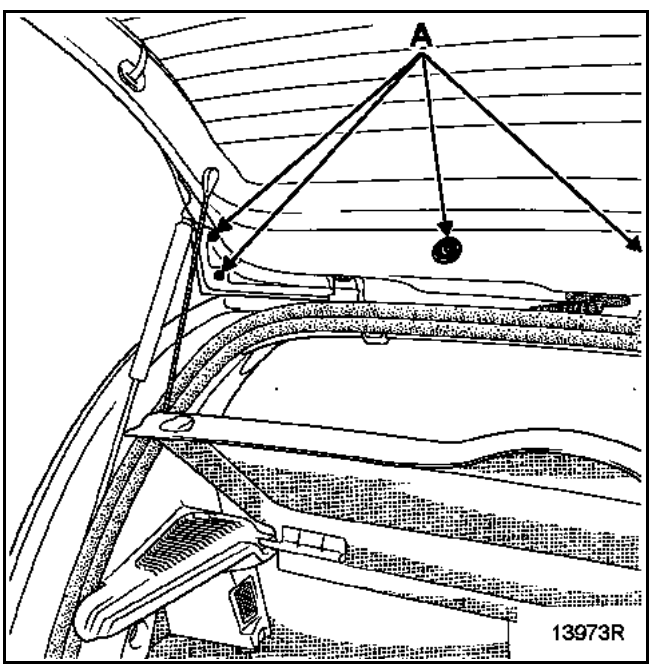

Déposer les vis de fixation (A) de l'élément aérodynamique sur le hayon.

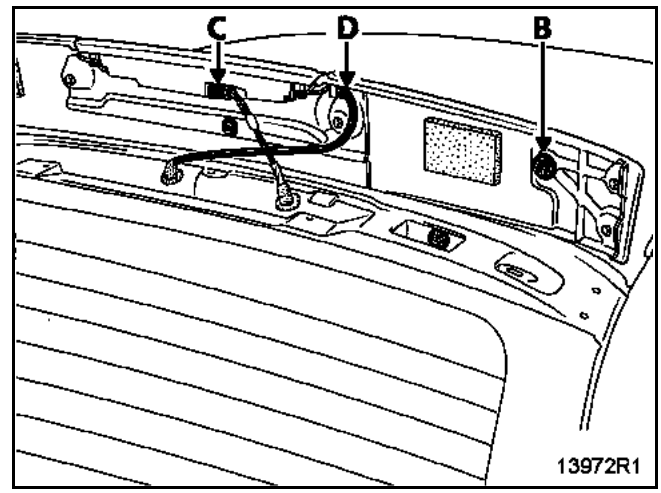

Tirer vers le haut l'élément aérodynamique afin de le déclipper (B).

Déconnecter le troisième feu stop (C).

Retirer le tuyau d'alimentation du gicleur de lunette arrière (D).

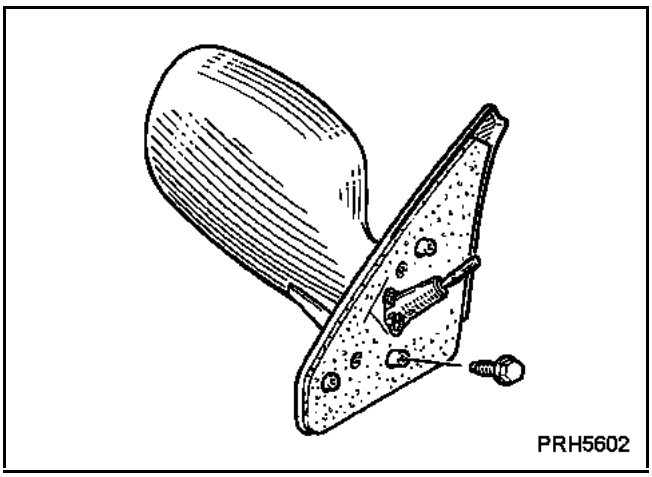

DEPOSE

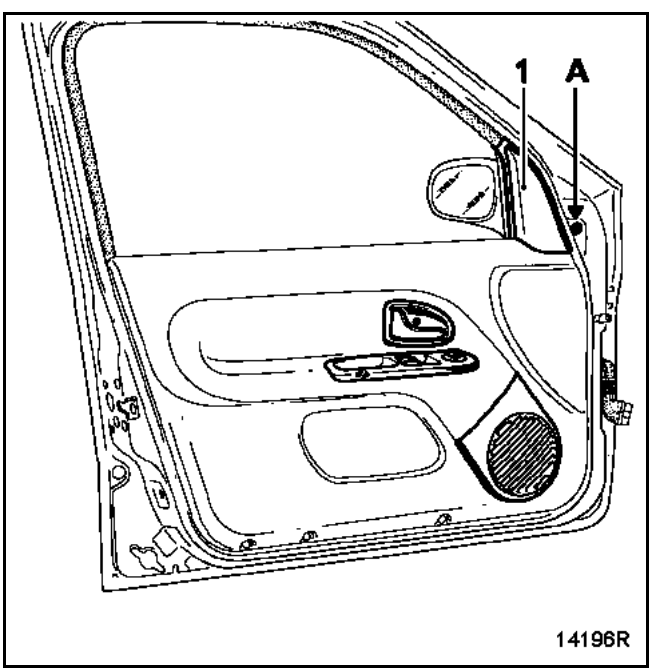

Déposer :
– la trappe d'accès au connecteur d'alimentation du rétroviseur (1) ou support de commande manuelle,
– l'obturateur (A),

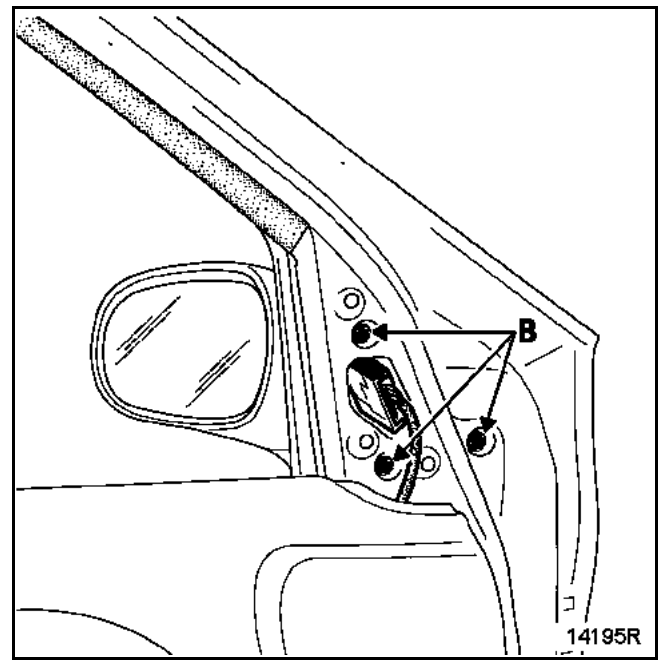

– les trois vis de fixation (B).

Débrancher, s'il y a lieu, le connecteur d'alimentation du rétroviseur.

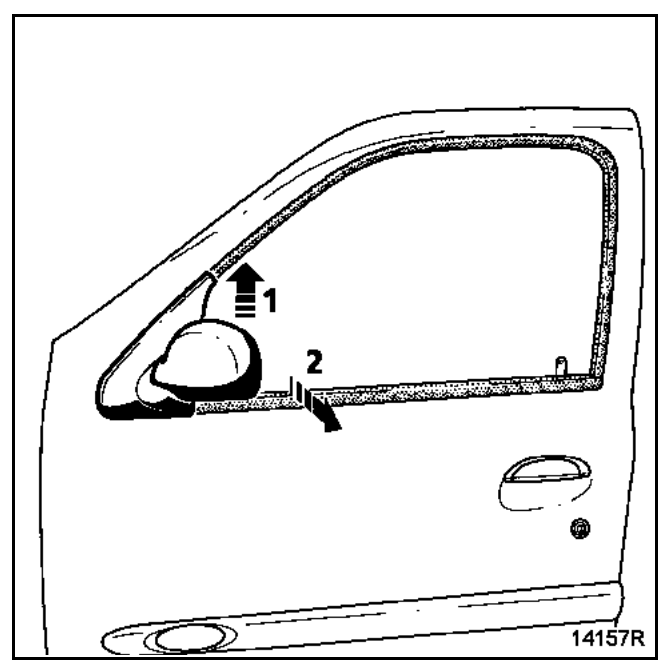

Soulever le rétroviseur (1) et dégager les pattes de maintien du panneau de porte (2).

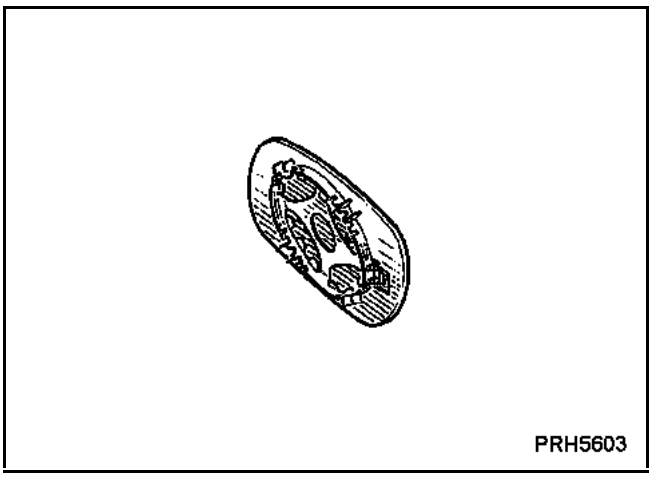

DEPOSE

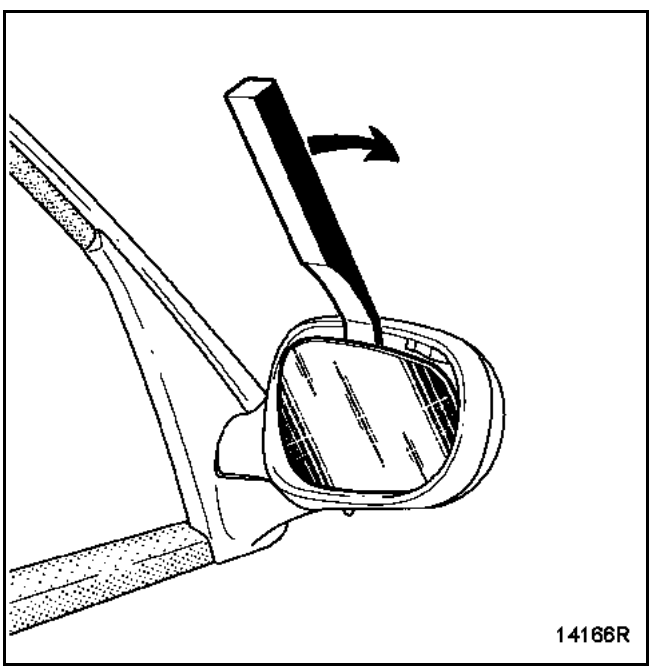

Insérer l'outil **Car. 1363**, prendre appui sur le bord de la coquille plastique du rétroviseur et pousser comme indiqué ci-dessus.

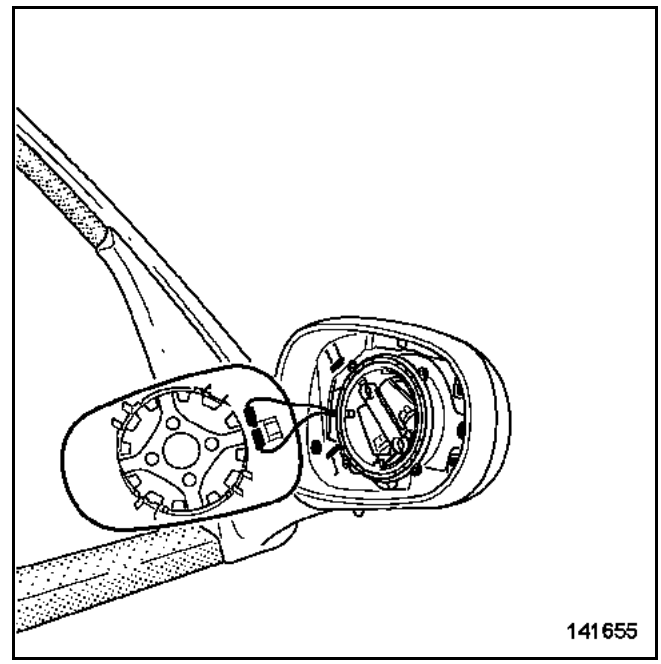

Débrancher les cosses d'alimentation du faisceau de dégivrage s'il y a lieu.

REPOSE

Positionner la vitre et presser celle-ci de manière à la clipper sur l'embase du rétroviseur.

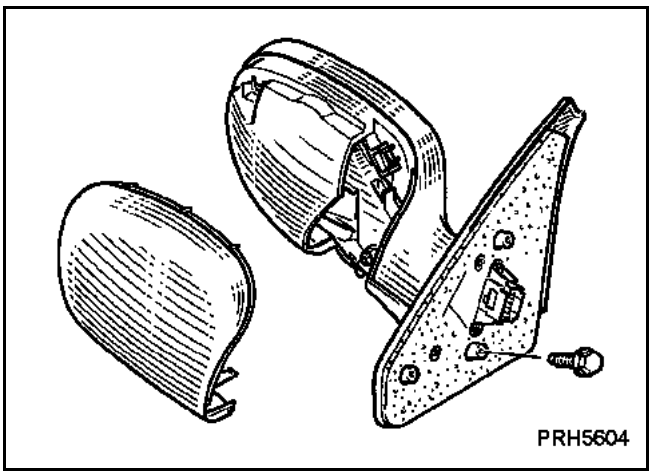

DEPOSE

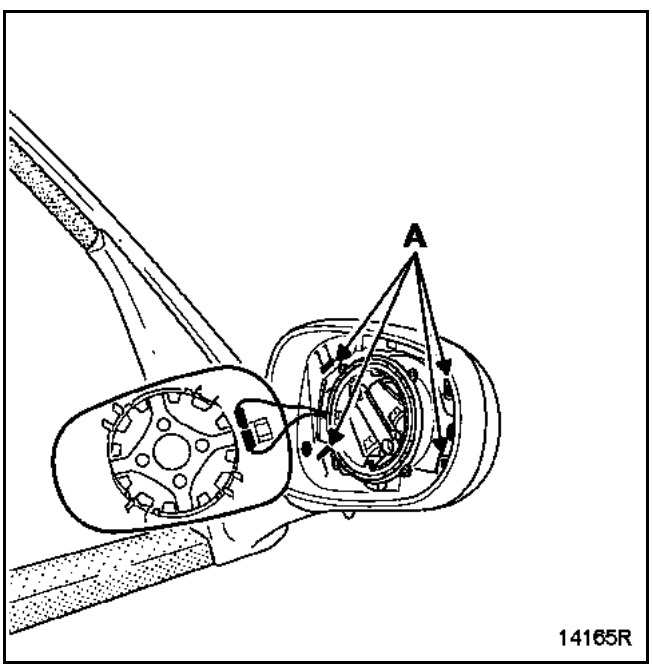

Déposer la vitre de rétroviseur (voir chapitre **56A-C**).

A l'aide d'un tournevis plat, soulever les pattes de maintien de l'embase afin de déloger les clips (A) de la coquille.

Dégager celle-ci.

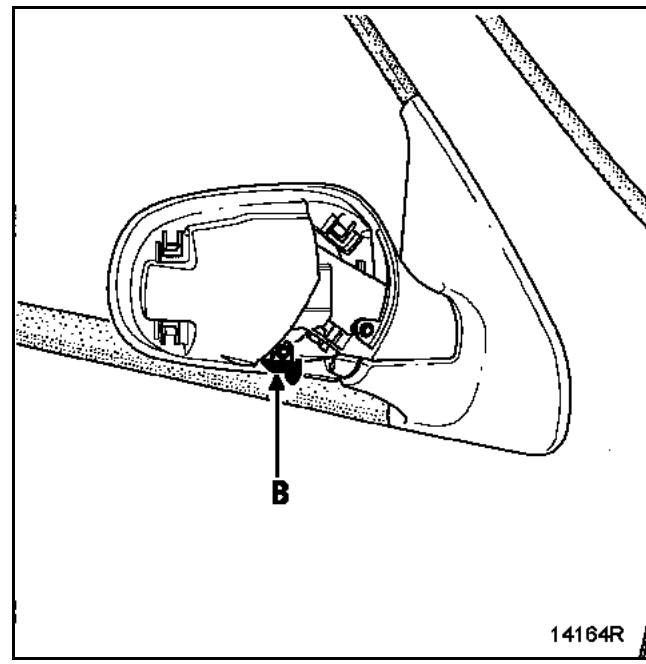

NOTA : pour accéder à la sonde température (B), il est nécessaire de démonter la coquille plastique de l'embase du rétroviseur.

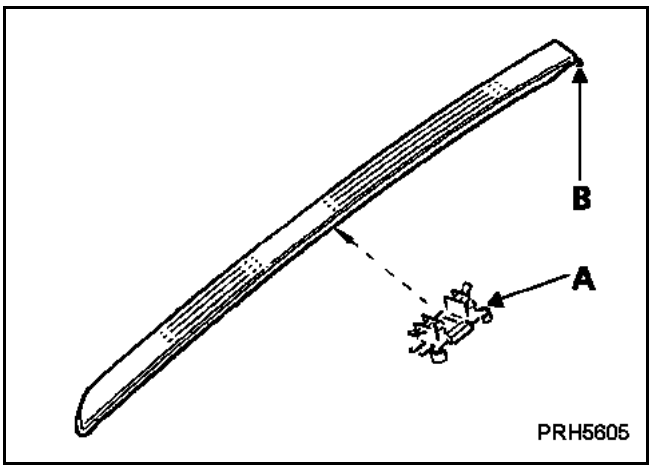

DEPOSE

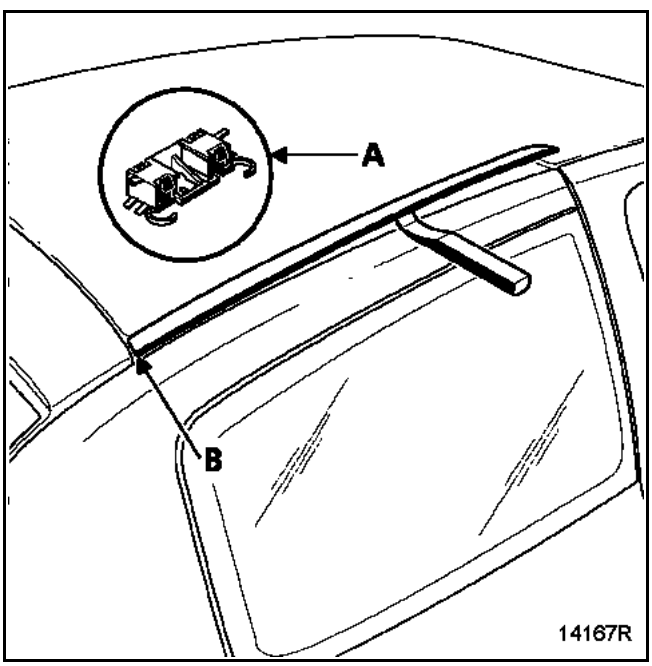

Insérer l'outil **Car. 1363**, prendre appui sur la tôle de pavillon et pousser comme indiqué ci-dessus afin de dégrafer sur toute sa longueur l'enjoliveur.

Les agrafes de maintien (A) restent fixées dans la gouttière.

REPOSE

Pour remplacer les agrafes (A) cassées lors du démontage de l'enjoliveur, utiliser la collection d'agrafes du **Magasin de Pièces de Rechange,** référence : **77 03 077 438.**

Reposer les agrafes sur les goujons soudés type **KSM** dans la position décrite ci-contre.

Pour remonter correctement l'enjoliveur, mettre en butée la partie arrière (B) de celui-ci sur la tôle de pavillon.

Rabattre et agrafer l'enjoliveur sur toute sa longueur.

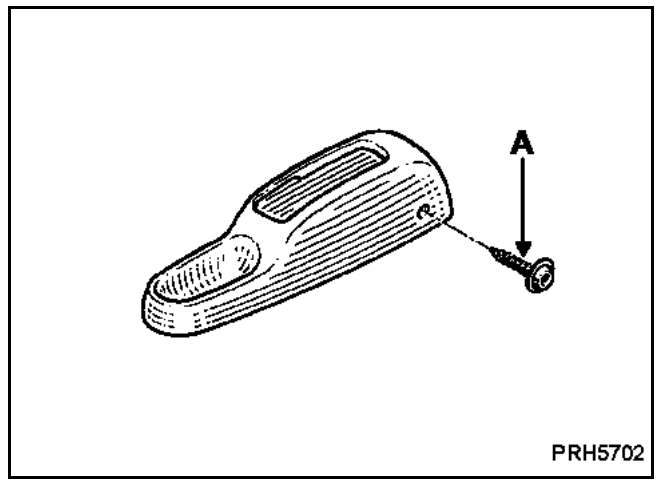

DEPOSE

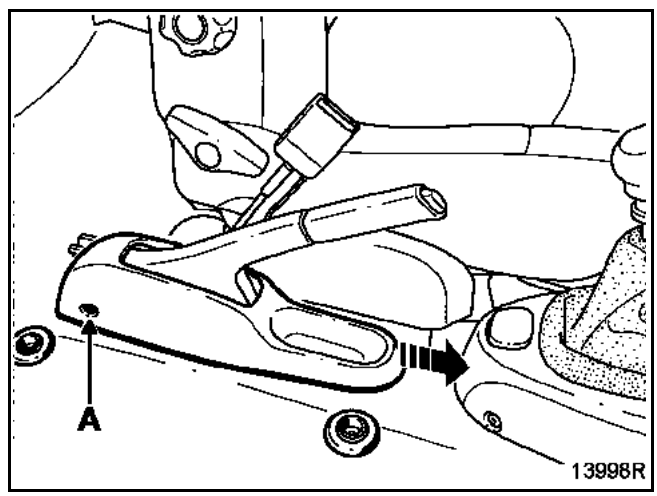

Avancer au maximum les deux sièges avant.

Déposer les deux vis (A).

Pousser la garniture vers l'avant pour la dégager de l'embase du levier.

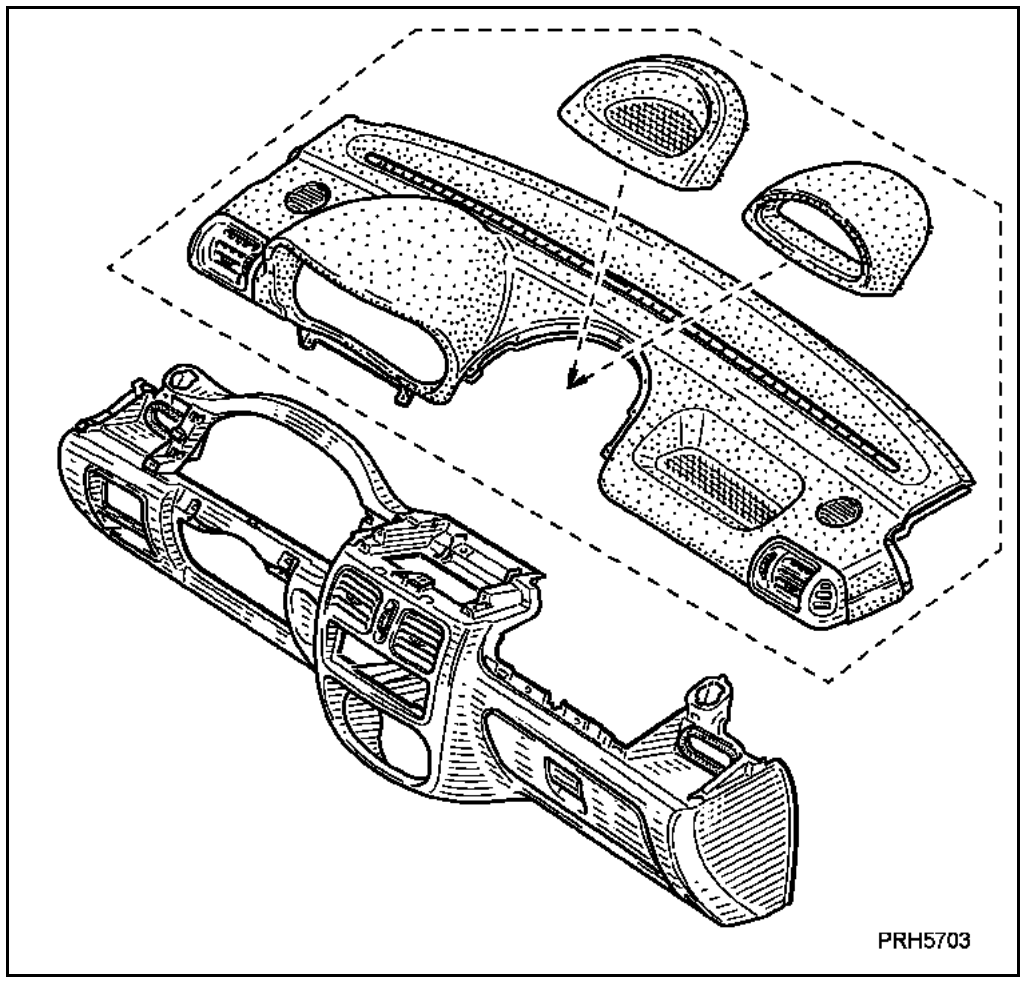

Pour déposer la planche de bord, il est nécessaire de déposer préalablement la colonne de direction.

Pour déposer celle-ci, suivre la méthode décrite ci-après.

DEPOSE

IMPORTANT : toutes les interventions sur les systèmes airbags et prétensionneurs doivent être effectuées par du personnel qualifié ayant reçu une formation.

ATTENTION : il est interdit de manipuler les systèmes pyrotechniques (airbags et prétensionneurs) près d'une source de chaleur ou d'une flamme ; il y a risque de déclenchement.

IMPORTANT : lors de toute dépose de volant, il est impératif de débrancher le connecteur de l'airbag A. L'airbag est muni d'un connecteur qui se met en court-circuit lorsqu'il est débranché de façon à éviter tout déclenchement intempestif.

Débrancher la batterie.

Véhicules équipés d'airbag : à l'aide d'un tournevis plat déclipper le coussin.

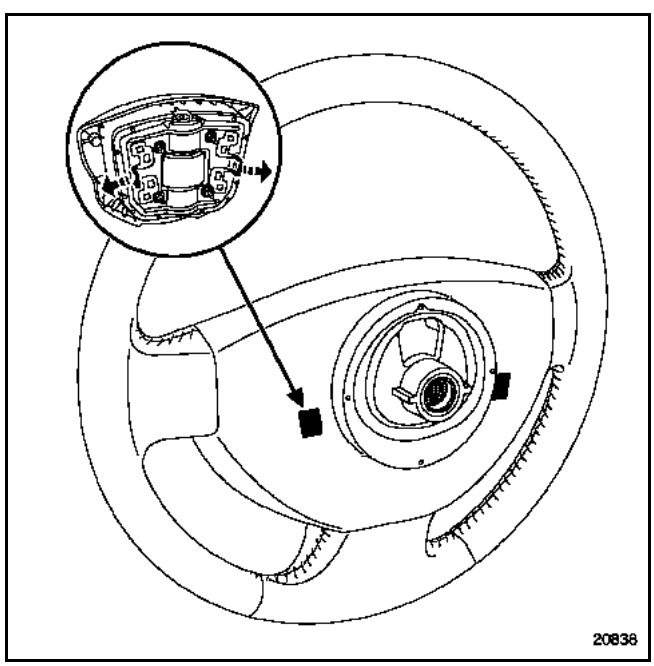

Véhicules sans airbag : déposer le cache central du volant (clippage).

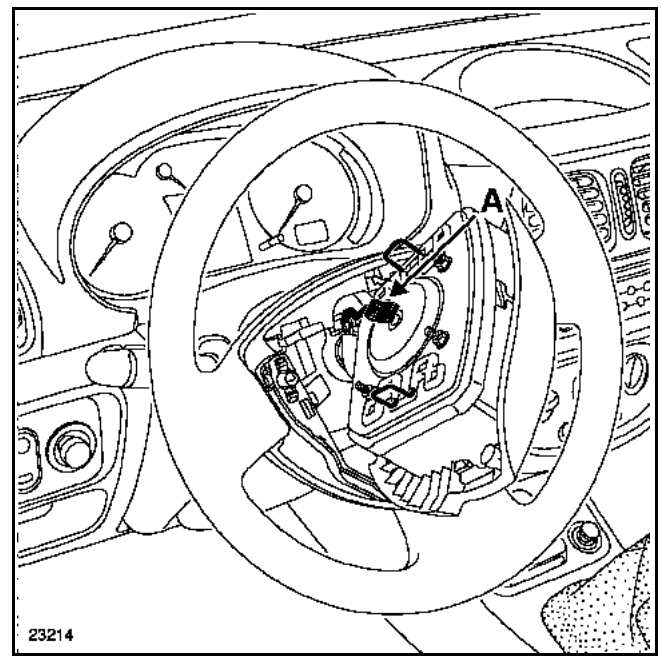

Déposer :
– la vis du volant,
– le volant après avoir mis les roues droites,
– les demi-coquilles (trois vis).

Débrancher les manettes (essuie-vitre et éclairage) et le connecteur du commutateur rotatif (véhicules équipés d'airbag).

PARTICULARITES VEHICULES AVEC AIRBAG

Avant la dépose de l'ensemble, il est impératif de repérer la position du contact tournant :
– en s'assurant que les roues soient droites au démontage, afin de positionner la longueur du ruban au centre,
– en vérifiant que le repère "**0**" du contact tournant soit bien positionné en face de l'index fixe (E).

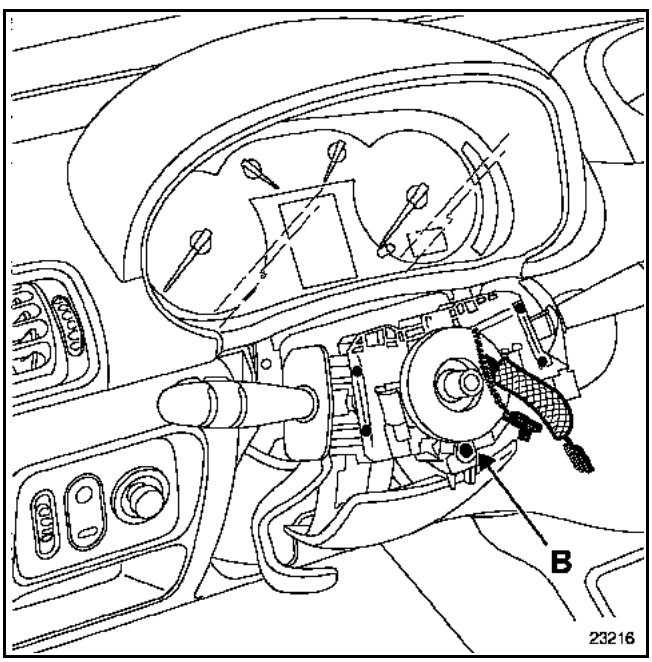

Resserrer la vis (B) puis taper d'un coup sec sur le tournevis pour débloquer le cône et dégager l'ensemble de la colonne de direction.

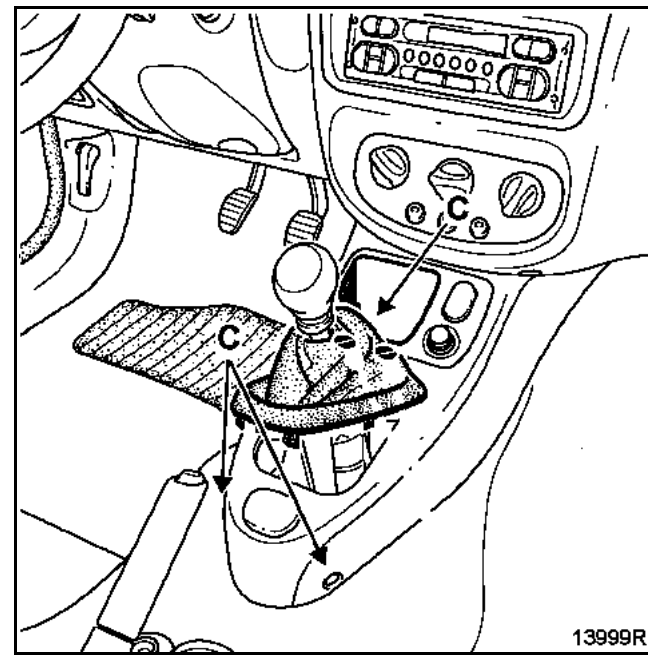

Déclipper le soufflet de levier de vitesse et sortir le cendrier de son logement sur la console.

Déposer les vis de fixation (C).

Déclipper l'avant de la console puis dégager cette dernière.

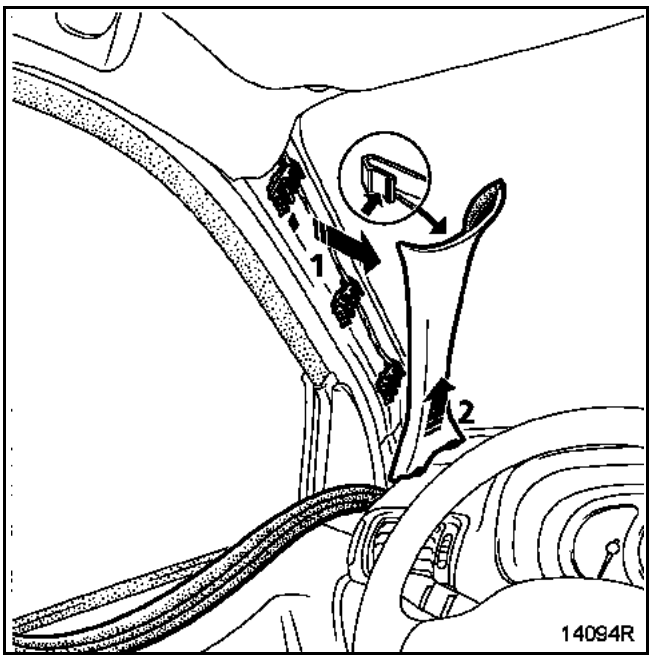

Déposer la casquette, pour cela retirer :
– au préalable, les garnitures des montants de pare-brise ; pour ce faire, dégager suffisamment la garniture afin d'appuyer sur l'agrafe supérieure, écarter ensuite le montant (1) et le dégrafer de la casquette (2),

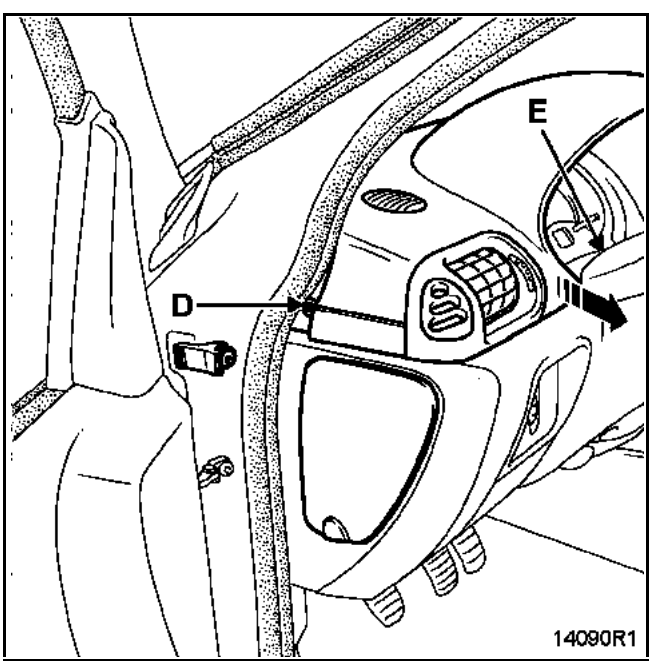

– les deux vis latérales (D),
– les deux vis sous le tableau de bord (E),

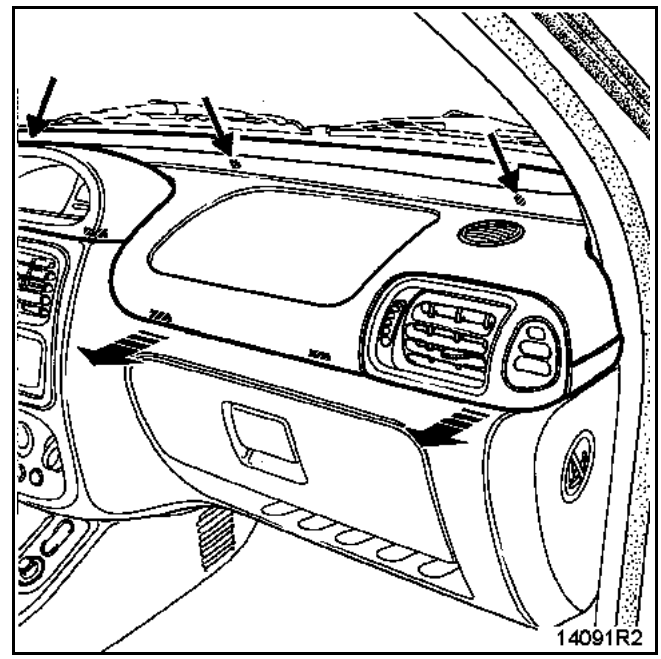

– les trois vis du dessus (près du pare-brise) et déposer complètement la casquette en agissant comme indiqué sur les schémas.

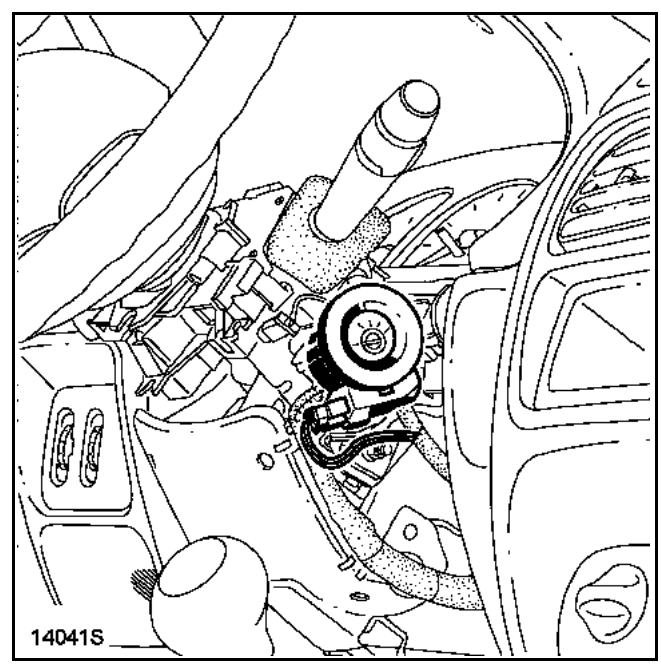

Déposer la bague réceptrice antidémarrage du contacteur de démarrage.

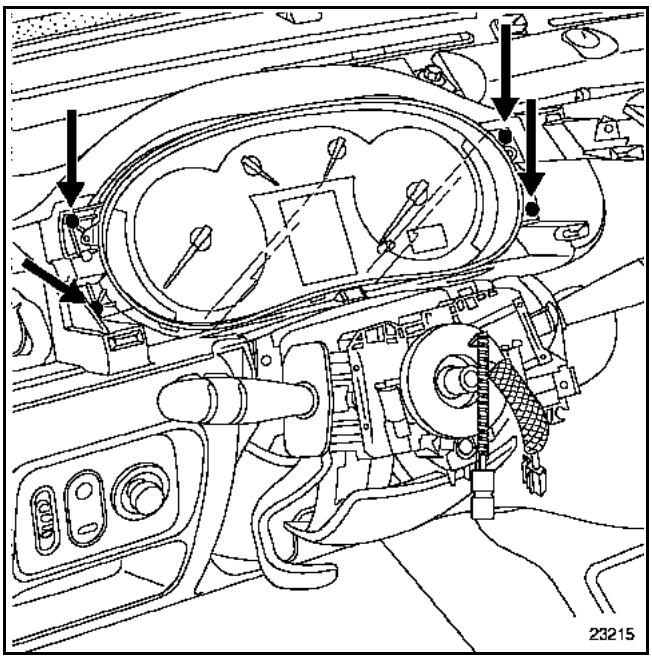

Déposer le tableau de bord (quatre vis) et débrancher les connecteurs.

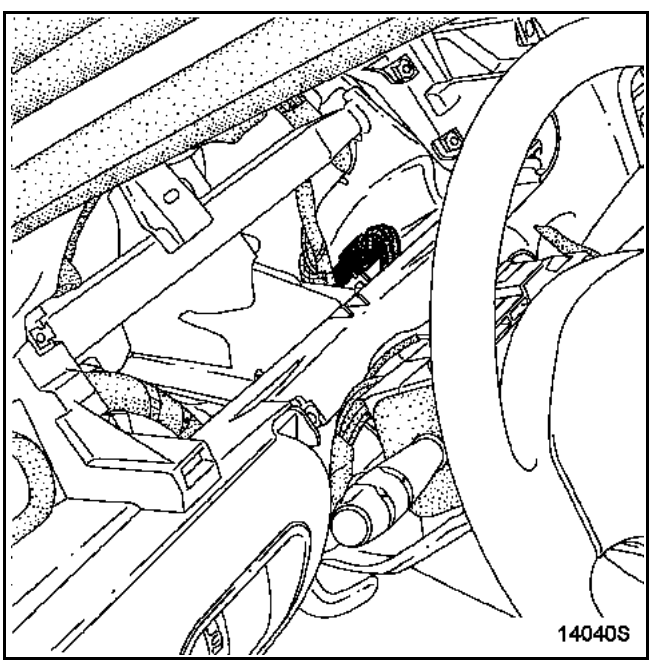

Débrancher le connecteur du contacteur de démarrage.

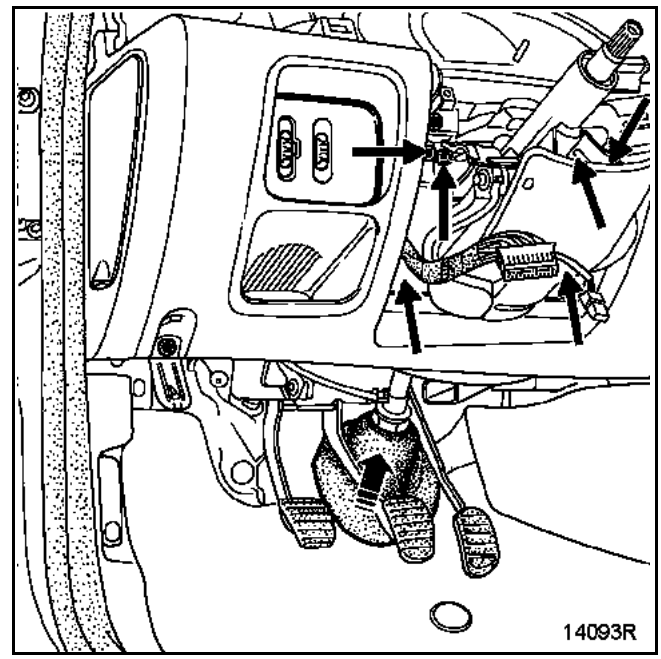

Côté compartiment moteur, déposer :
- la manche à air,
- les écrous de fixation du vase d'expansion et le déplacer afin d'accéder à la chape rabattable de colonne de direction.

Déposer la vis à came de la chape rabattable.

Retirer les six vis de fixation de la colonne de direction et tirer sur le soufflet de tablier.

Déposer la colonne de direction.

DEPOSE DE LA PLANCHE DE BORD

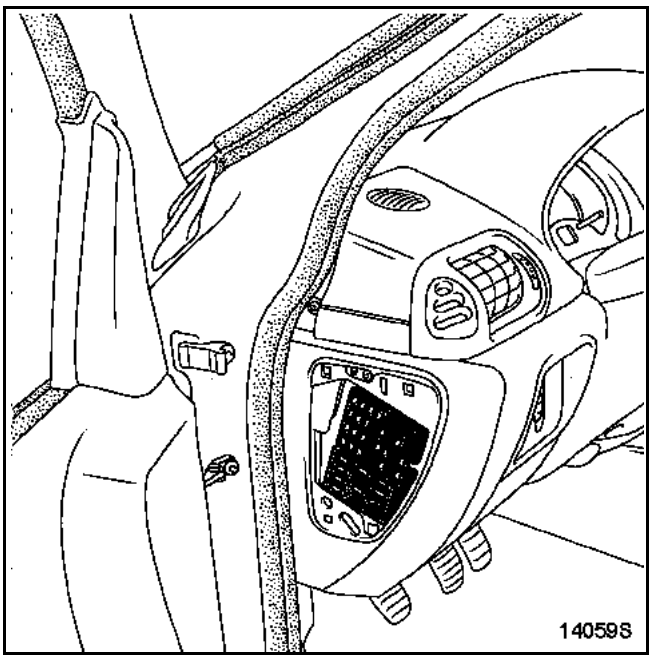

Déposer :
– la trappe d'accès au boîtier fusibles,

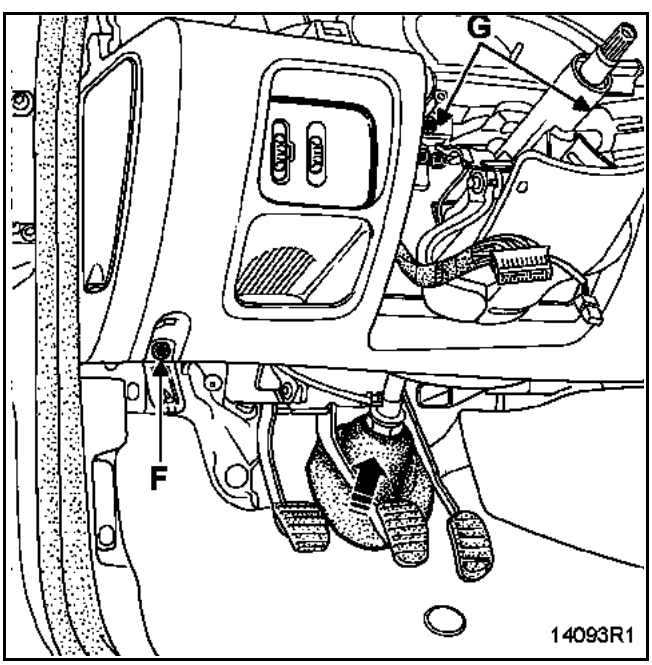

– les vis de fixation inférieures (F),
– les vis de fixation (G).

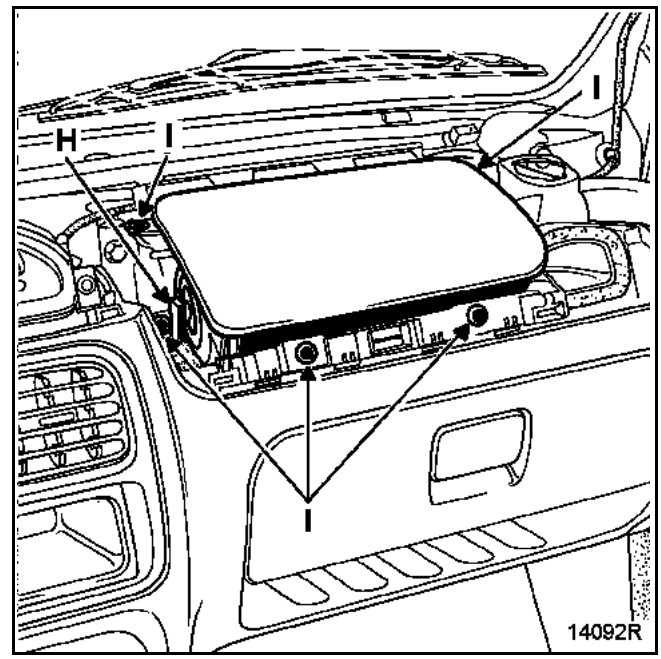

DEPOSE DU COUSSIN D'AIRBAG PASSAGER
(selon équipement)

Débrancher le connecteur (H) et déposer les vis de fixation (I) du coussin.

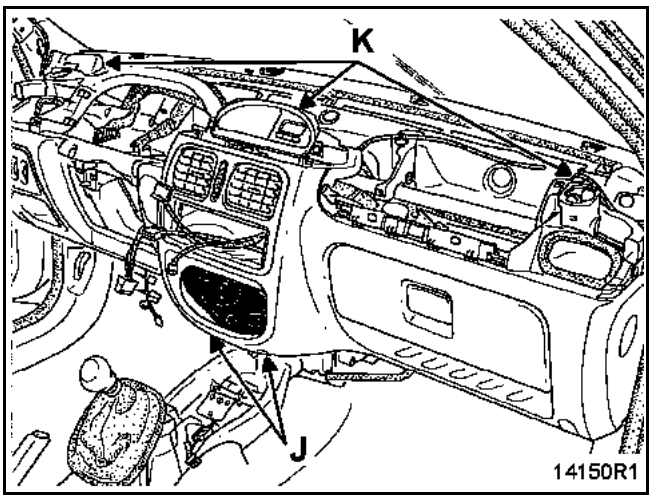

Déposer les deux vis de fixation (J) du boîtier de commande chauffage et déclipper celui-ci de son logement sur la planche de bord.

Retirer :
– les trois vis de fixation supérieures (K) de la planche de bord,
– l'autoradio.

Débrancher le connecteur d'alimentation de l'afficheur central (si équipé).

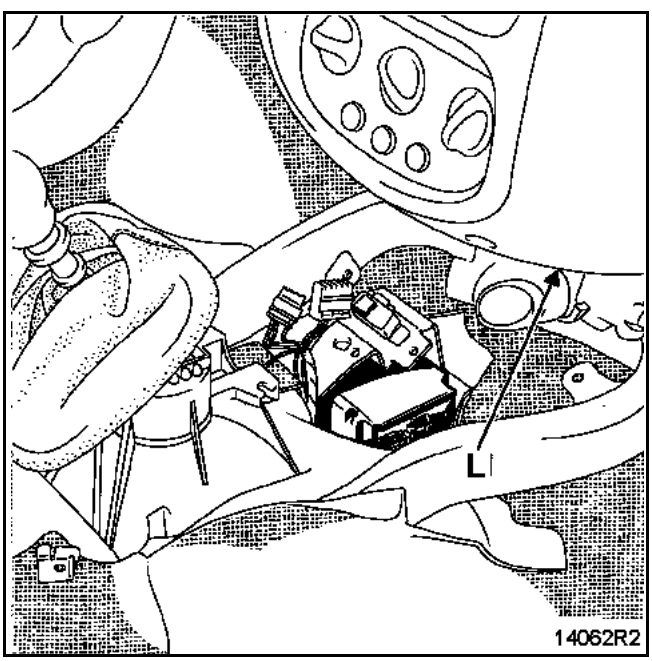

Déposer la vis de fixation (L).

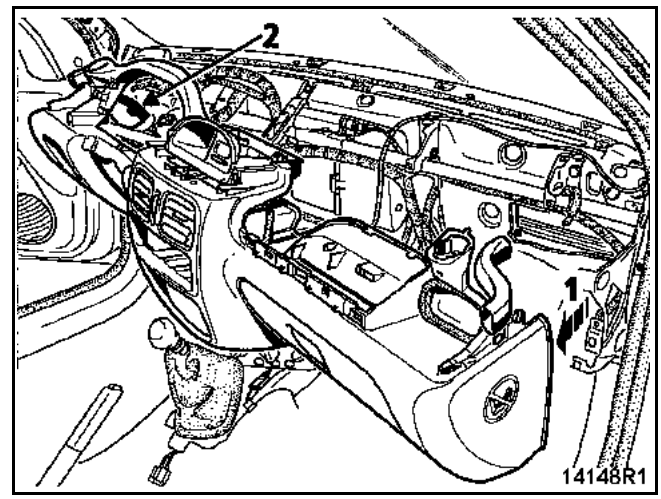

Soulever légèrement la planche de bord afin de la dégager des pions de maintien au niveau des vis de fixation (K) (voir ci-contre).

Ecarter la planche côté droit (1).

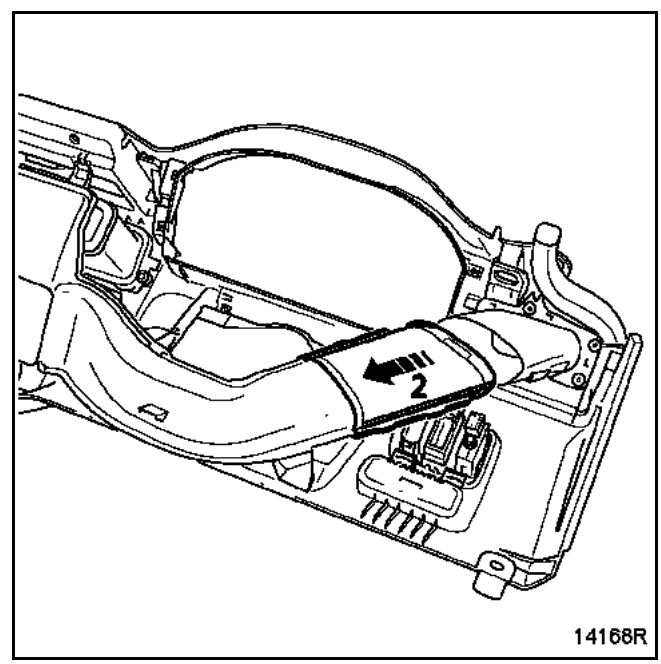

Faire coulisser le manchon (2) afin de pouvoir retirer le côté gauche de la planche.

NOTA : ce manchon passe derrière la poutre métallique ; le faire coulisser comme précisé sur l'illustration ci-dessus, permet alors de désolidariser la planche de bord de la poutre.

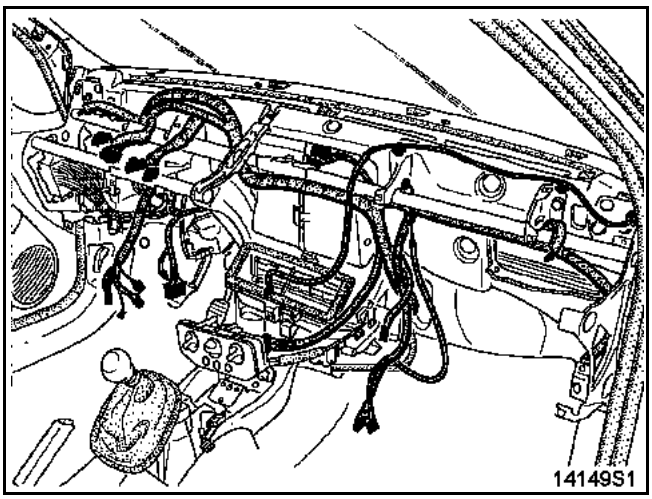

Retirer la planche de bord de l'habitacle (deux personnes).

NOTA : lors d'un changement de caisse ou de faisceau de planche de bord, il faut remonter le faisceau de façon que celui-ci chemine sous la planche comme indiqué sur l'illustration ci-dessus.

REPOSE

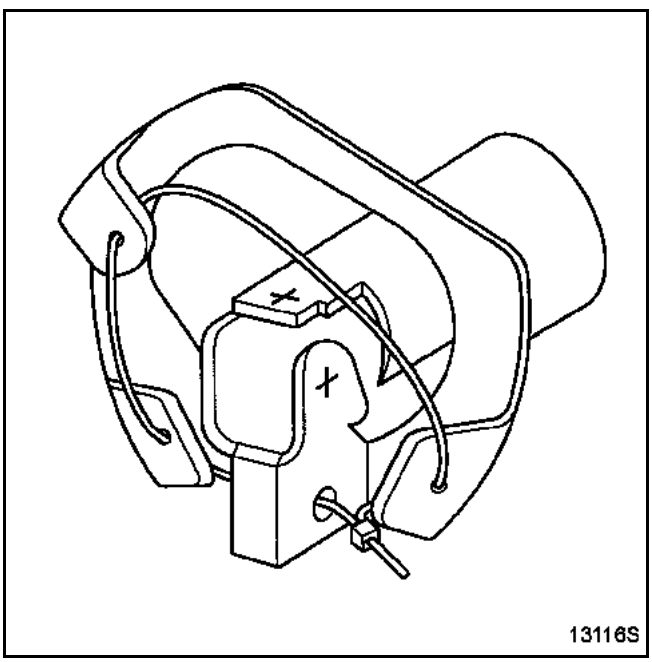

Remettre en place la planche de bord ainsi que le boîtier de commande de chauffage.

Mettre en place la colonne de direction ; pour cela, suivre les préconisations suivantes.

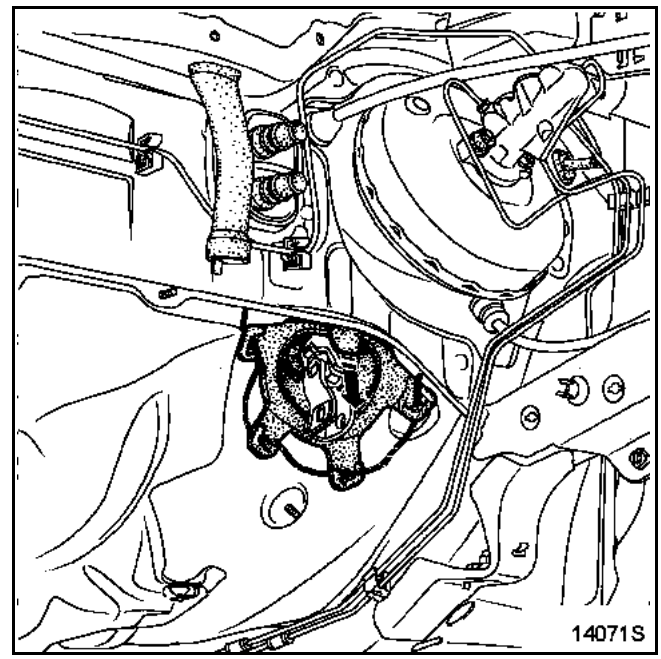

Engager le soufflet sur le tablier, en ayant au préalable, relié les oreilles et la chape rabattable à l'aide d'une ficelle.

Tirer sur la languette, couper la ficelle afin de mettre en place le soufflet.

Pour le reste des pièces, procéder dans le sens inverse de la dépose.

Veiller à ce que tous les connecteurs soient bien rebranchés.

PARTICULARITES DE LA REPOSE

S'assurer que les roues soient toujours droites.

Vérifier que le contacteur tournant soit positionné au centre (2,5 tours de chaque côté).

Engager l'ensemble sur la colonne de direction et brancher les différents connecteurs.

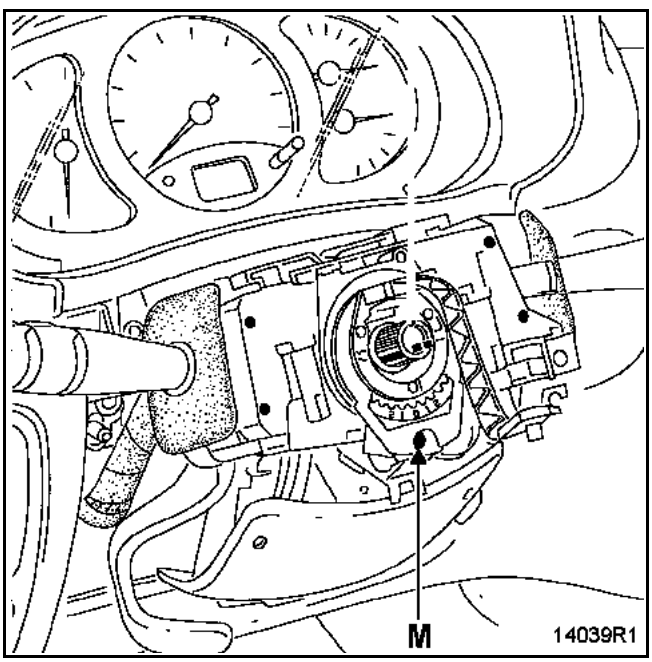

Effectuer le reste de la repose et ne bloquer la vis (M) qu'une fois les deux demi-coquilles reposées, de façon à positionner les manettes dans l'alignement du tableau de bord et de la planche de bord.

Cette opération est facilitée par un découpage donnant accès à la vis (M) dans la demi-coquille inférieure.

Changer la vis de volant après chaque démontage (vis préencollée).

COUPLES DE SERRAGE (en N.m)	
Vis à came de chape rabattable	**25**
Vis de volant de direction	**45**
Ecrous de fixation colonne	**20**
Vis fixation coussin airbag	**5**

Particularités de l'airbag passager

IMPORTANT :
- Aucun corps étranger (vis, agrafe) ne doit être oublié au montage du module airbag.
- Côté module, bien enclippper à fond le connecteur (enclippage fort) et positionner le verrou de sécurité.

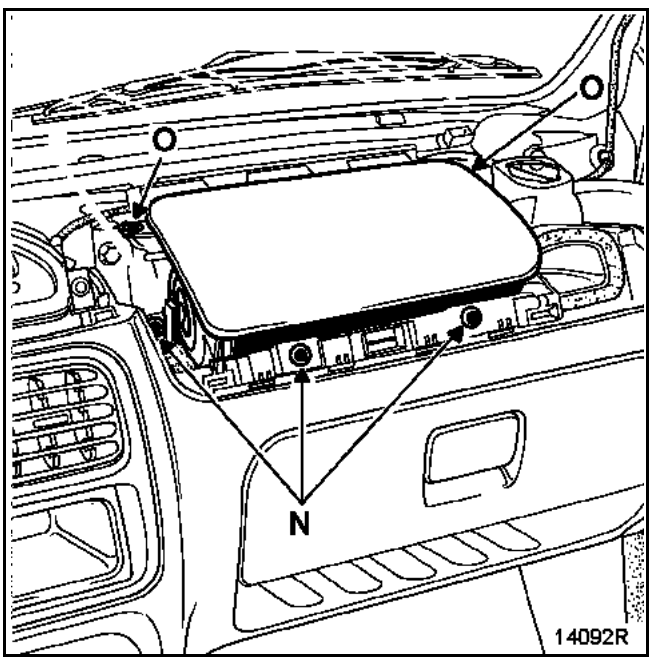

Positionner les vis de fixation (N) et les serrer au couple de **6 N.m**.

Particularités du volant

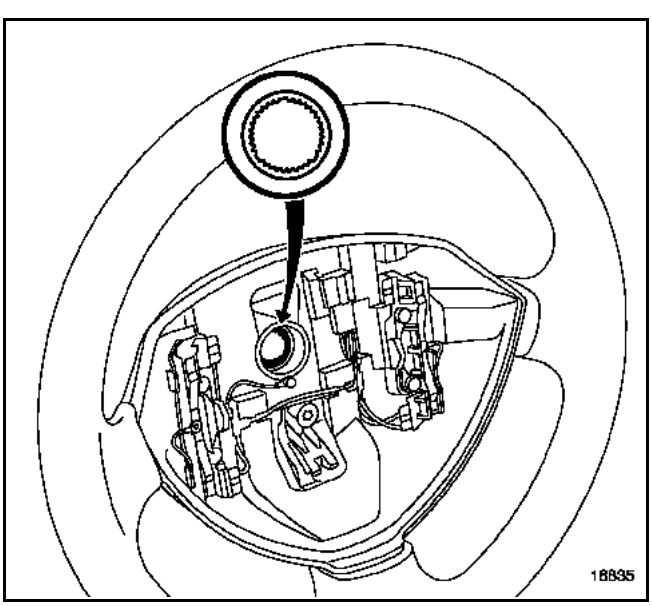

IMPORTANT : les cannelures du volant possèdent des détrompeurs. Le volant doit rentrer librement dans les cannelures.

NOTA : remplacer impérativement la vis du volant après chaque démontage et la serrer au couple (**45 N.m**).

Particularités de l'airbag conducteur

Brancher le connecteur de l'airbag et verrouiller la sécurité (selon version).

Positionner le coussin sur le volant et exercer une pression à chaque extrémité de celui-ci afin de le clipper.

IMPORTANT : avant de déverrouiller le calculateur d'airbag, effectuer un contrôle à l'aide de l'outil de diagnostic. Si tout est correct, déverrouiller le calculateur, sinon voir chapitre diagnostic.

ATTENTION : tout manquement à ces prescriptions pourrait provoquer une mise hors état de fonctionnement normal des systèmes, voire un déclenchement intempestif de ceux-ci.

Lors d'un remplacement de planche de bord équipée d'un airbag passager, il est impératif de remettre en lieu et place (sur le côté de la planche de bord), l'étiquette d'origine de préconisation.
Cette étiquette est disponible dans la collection Magasin Pièces de Rechange (référence 77 01 207 257).

DEPOSE

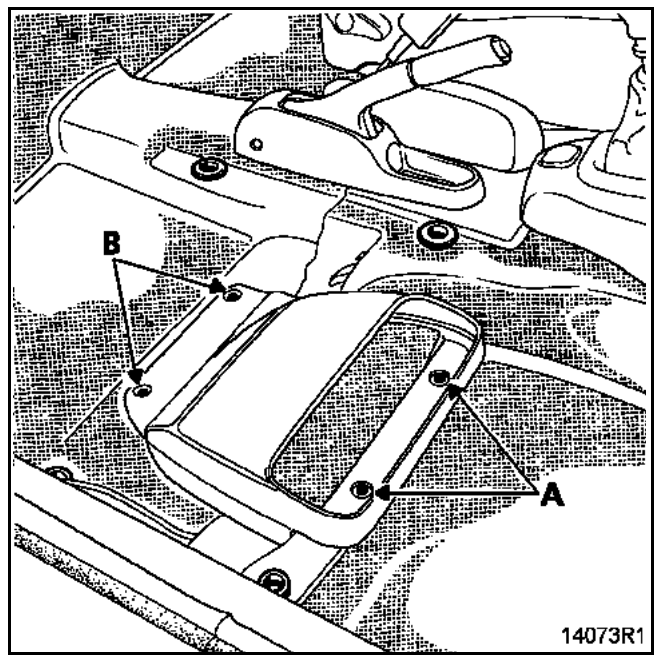

Avancer au maximum le siège avant afin d'accéder aux vis de fixation (A) du vide-poches.

Reculer au maximum le siège afin d'accéder aux vis de fixation (B) du vide-poches.

Dégager le vide-poches.

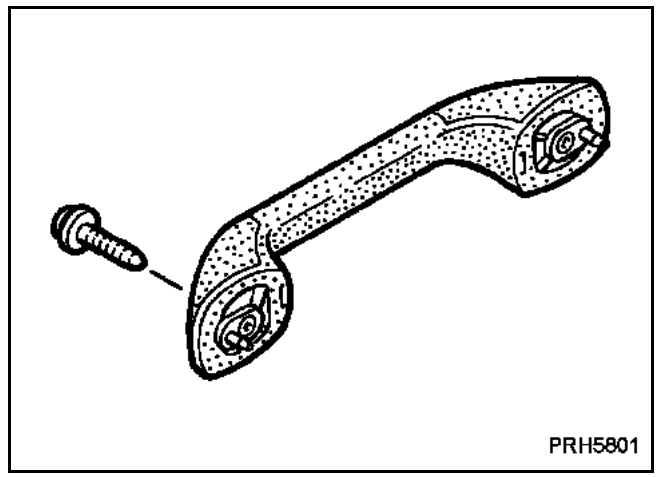

DEPOSE

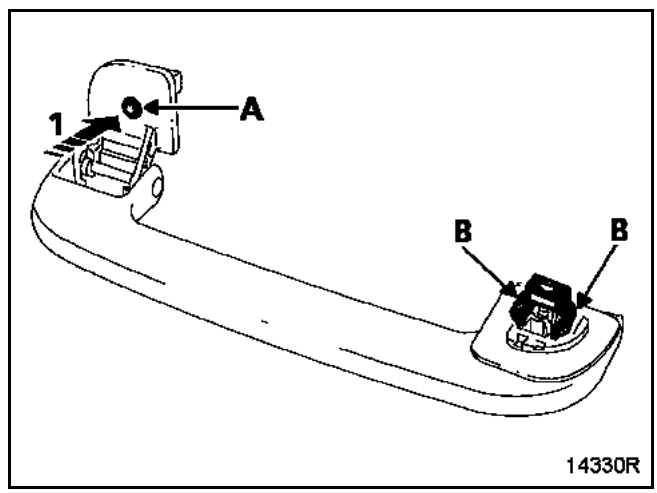

Dévisser les vis de fixation (A) sans les retirer de leur logement sur le véhicule.

Pousser sur la vis (1), afin de pouvoir retirer les pattes en plastique (B) de la poignée logée dans les doublures de côtés de caisse.

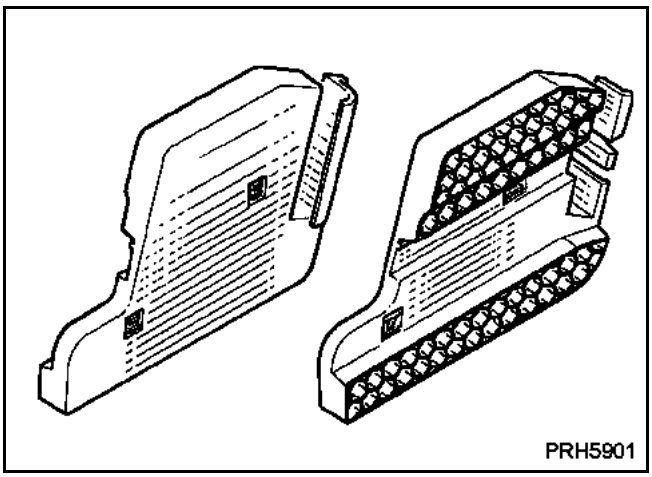

DEPOSE

Déposer la garniture de porte avant (voir chapitre **72A-A**).

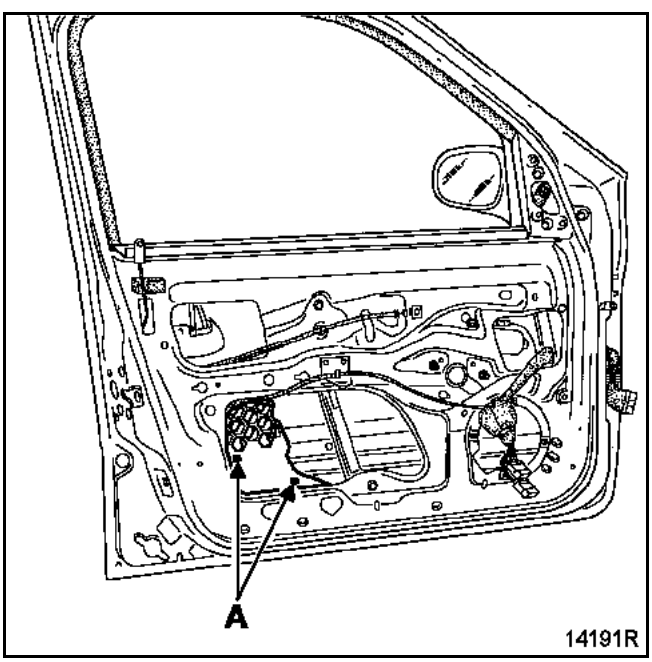

A l'aide d'un petit tournevis plat, écarter les pattes (A), afin de déclipper l'absorbeur de choc.

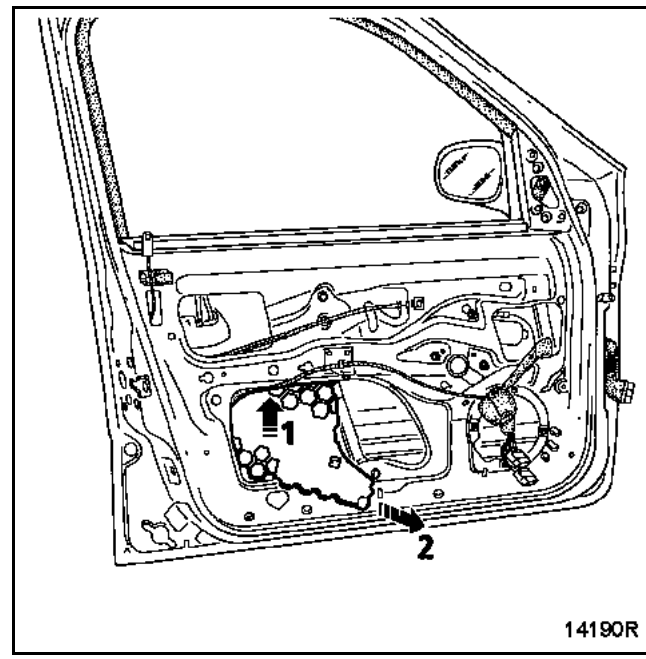

Soulever l'absorbeur de choc (1) et le dégager par l'ajourage du caisson de porte (2).

DEPOSE (VERSION 5 PORTES)

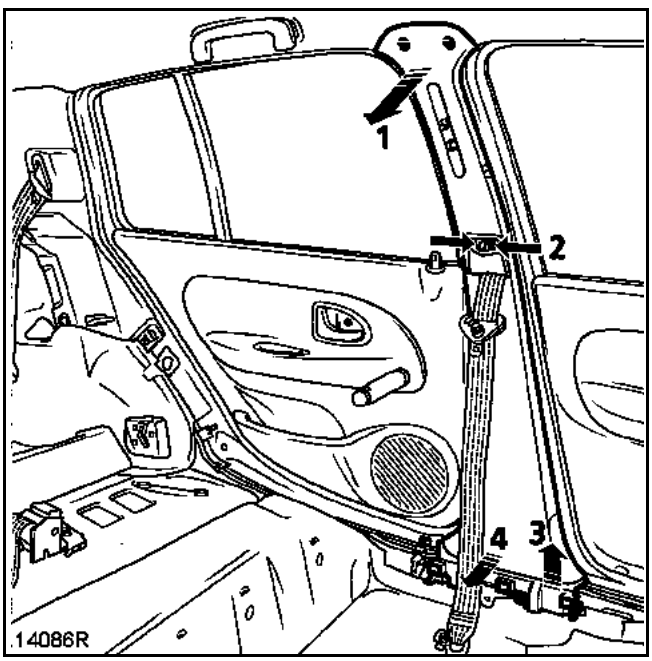

Déposer :
- le siège avant (voir chapitre **75A-A**),
- la fixation supérieure et inférieure de sangle de ceinture,
- la garniture de pied milieu (voir chapitre **71A-C**),
- partiellement la partie arrière de la garniture de bas de marche de porte avant.

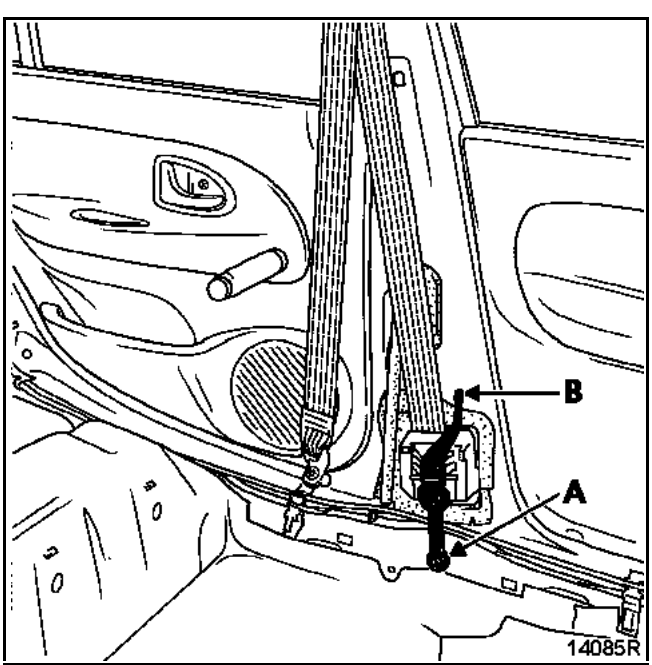

Retirer la vis de fixation (A).

Dégager la patte (B) du support de l'enrouleur de la doublure de pied milieu.

DEPOSE (VERSION 3 PORTES)

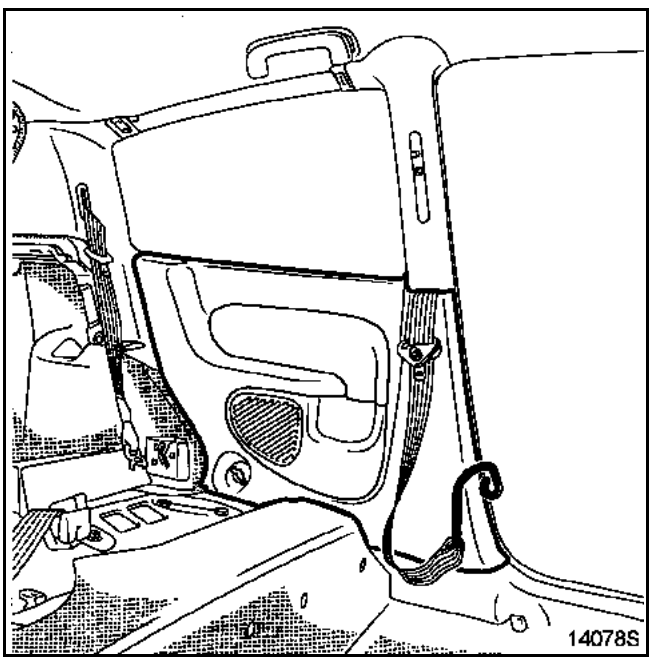

Déposer :
- le rail de maintien de sangle de ceinture avant,
- la garniture inférieure de pied milieu et de custode (voir chapitre **71A-D**),
- la fixation supérieure de sangle de ceinture.

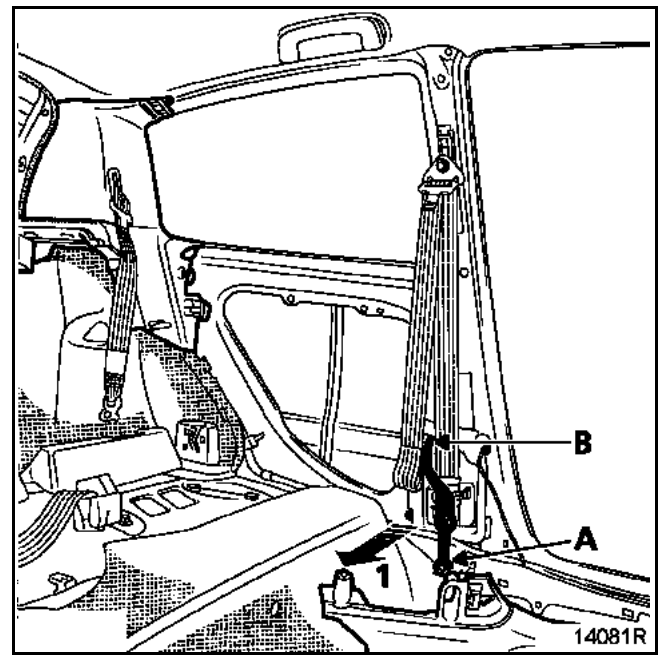

Déclipper partiellement la partie arrière (1) de la garniture de bas de marche de porte avant.

Retirer la vis de fixation (A).

Dégager la patte (B) du support de l'enrouleur de la doublure de pied milieu.

Suite à un déclenchement de prétensionneurs, la ou les ceintures avant doivent être systématiquement remplacées, si celles-ci étaient attachées pendant la prétension (tout doute sur le port de la ceinture doit se traduire par son remplacement).

COUPLE DE SERRAGE (en daN.m)	
Fixations de la ceinture de sécurité	**21**

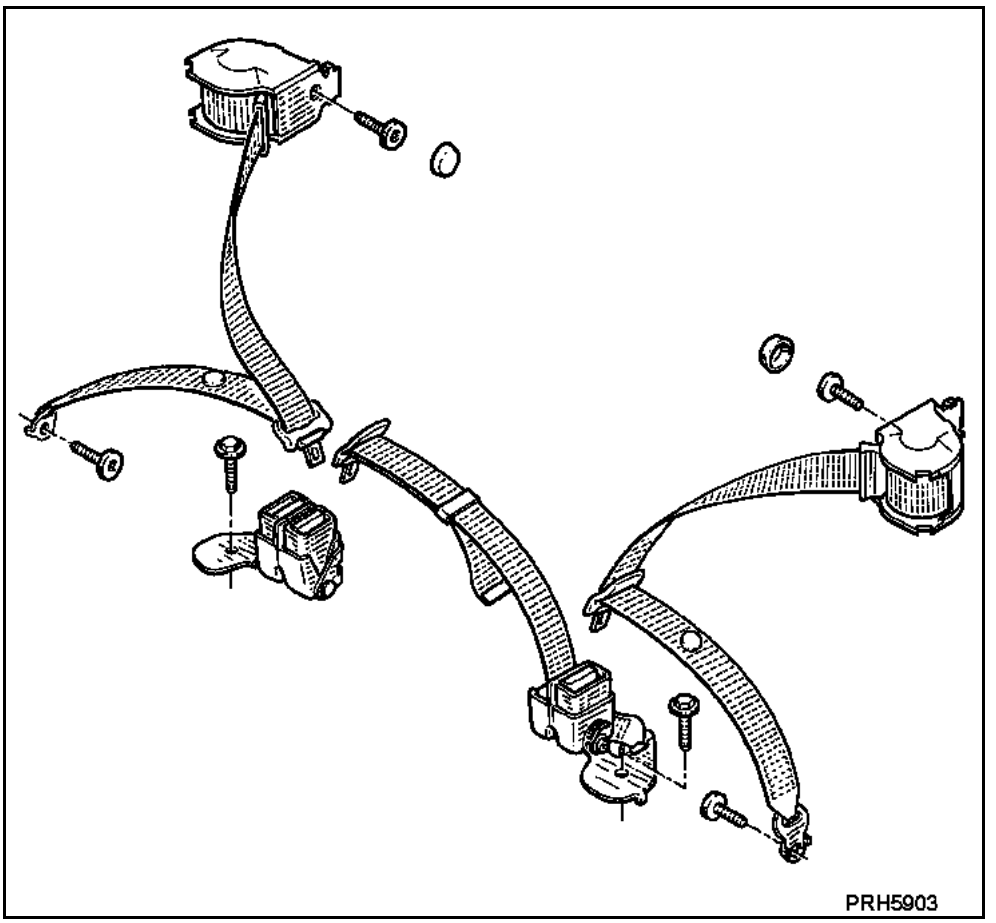

DEPOSE (VERSION 5 PORTES)

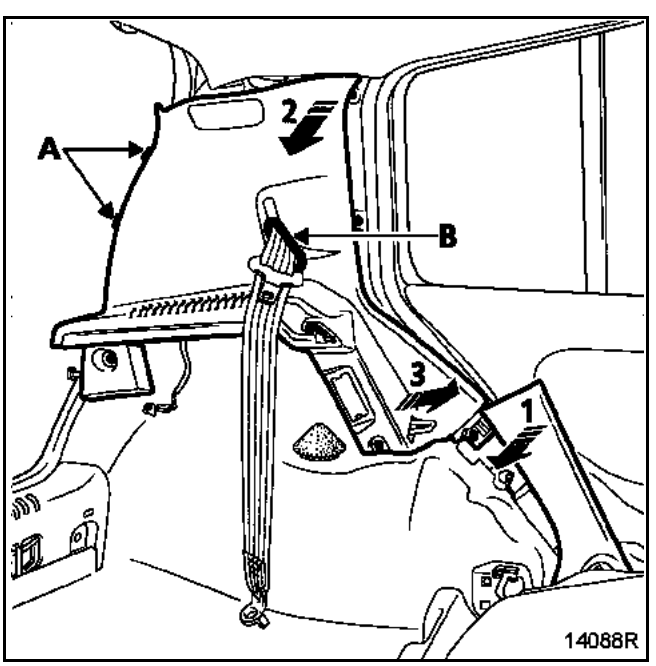

Déposer :
- la fixation basse de sangle de ceinture,
- partiellement la garniture de bas de marche de porte arrière (1),
- partiellement le joint d'étanchéité de coffre dans la zone de contact avec la tablette (A),
- la tablette arrière latérale (2) et (3) (voir chapitre **74A-A**).

Déclipper le guide sangle (B) et ôter la sangle.

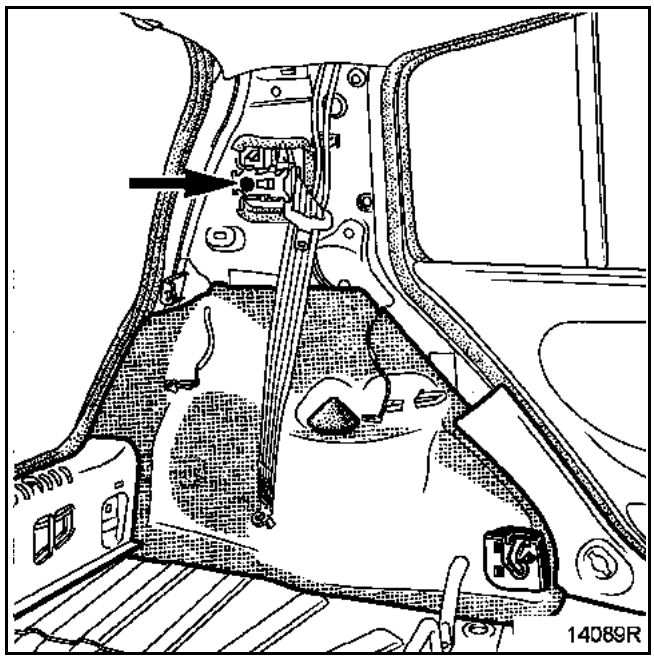

Retirer la vis de fixation de l'enrouleur.

Dégager l'enrouleur de la doublure de custode.

DEPOSE (VERSION 3 PORTES)

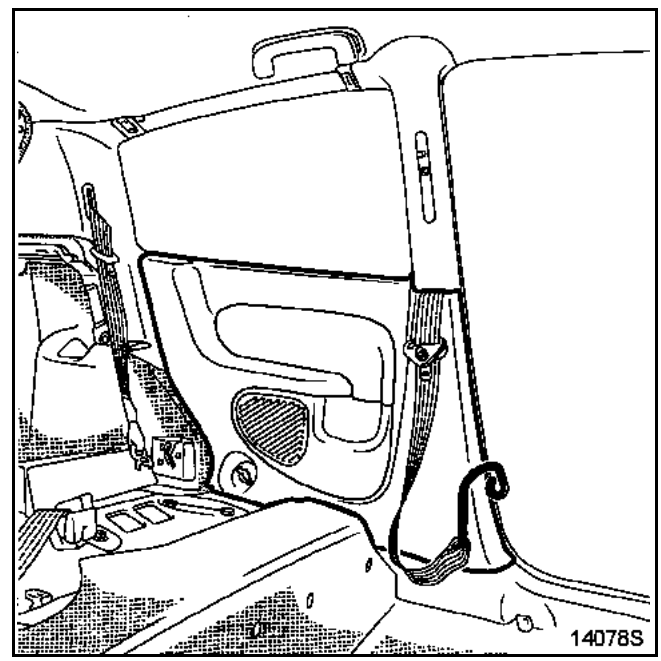

Déposer :
- le rail de maintien de sangle de ceinture avant,
- la garniture inférieure de pied milieu et de custode (voir chapitre **71A-D**),
- la tablette latérale (voir chapitre **74A-A**).

L'opération de dépose de l'enrouleur est identique à celle décrite précédemment pour une version 5 portes.

COUPLE DE SERRAGE (en daN.m)	
Fixations de la ceinture de sécurité	**21**